CATÁLOGO DE **REPUESTOS**



ferrum
REPUESTOS **LEGÍTIMOS**

Un contenido para cada público.
Encontrá el tuyo:

Web
En nuestra página web encontrarás información sobre nuestra empresa, productos y novedades.

www.ferrum.com

Facebook
Enterate de las últimas novedades y sé parte de nuestra comunidad

/ferrumsanitarios

Instagram
Contenido inspiracional y lanzamientos

/ferrumsa

Youtube
Visitá nuestro canal, allí encontrarás contenido exclusivo sobre productos, instalaciones, entrevistas, etc.

/ferrumsa

Pinterest
Ideas e inspiración para tu baño

/ferrumsa

Instalación
Descubrí cómo instalarlo en

www.ferrum.com/instalame

Comunicate con nosotros, podremos brindarte soluciones para tu baño.

Centro de Atención
Te brinda asesoramiento y la posibilidad de solicitar servicio técnico especializado

Tel: 0800-222-2266
Whatsapp: 11 3004-5698
(Lun a Vie 8 a 17 hs)
Email: info@ferrum.com

INDICE

DEPÓSITOS VIGENTES

Milena	DDW4F | MIL-DP-001-BL	09
Fontana	DOW4F | FON-DP-001-BL	09
Marina	DHW6F | MAR-DP-004-BL	10
Trento	DEW6F | TRE-DP-002-BL	10
Varese	DJW6F | VSE-DP-001-BL	11
Temple	DBW4X | TEM-DP-001-BL	11
Veneto	DTW6F | VNT-DP-001-BL	12
Limay	DCW4A |LMY-DP-006-BL	12
Limay	DCW4C | LMY-DP-001-BL	12
Bari	DKW6F | BAR-DP-006-BL	13
Bari	DKC6F | BAR-DP-001-BL	13
Mayo	DFLXF | DGU-DP-002-BL	14
Mayo	DFCXF | DGU-DP-001-BL	15
Andina	DAW4A | AND-DP-009-BL	15
Andina	DAS4A | AND-DP-006-BL	16
Andina	DWPXF | AND-DP-010-BL	16
Andina	DPCXF | AND-DP-004-BL	17
Espacio Andina	DTEF6 | ESP-DP-002-BL	17
Espacio Bari	DKE6A |ESP-DP-006-BL	18
Depósito de embutir	D92TE-B | DGU-DP-003-BL	18

DEPÓSITOS DISCONTINUADOS

Adriática	DNWXF | ADR-DP-001-BL	23
Qubiq	DRW6F | QUB-DP-002-BL	23
Murano	DRAXF | QUB-DP-001-BL	24
Victoria	DAEXF | VIC-DP-002-BL	24
Avignon	DGAXF | AVI-DP-001-BL	25
Marina	DHAXF | MAR-DP-001-BL	25
Milano	DLCXF | MNO-DP-003-BL	26
Verona	DVMXF | VER-DP-004-BL	26
Trento	DELXF | TRE-DP-001-BL	27
Trento	DEWXF | TRE-DP-003-BL	27
Niza	DNCXF | NIZ-DP-001-BL	28
Dórica	DDMXF | DOR-DP-003-BL	28
Adriática	DZMXF | ADR-DP-004-BL	29
Adriática	DZWXF | ADR-DP-003-BL	29
Adriática	DNZXF | ADR-DP-002-BL	30
Andina	DPL6F | AND-DP-009-BL	30
Andina	DWL6F | AND-DP-006-BL	31
Bari	DKMXF | BAR-DP-005-BL	31
Bari	DKM6F | BAR-DP-004-BL	32
Andina	DAPXF | MAY-DP-003-BL	32
Mayo	DAPXF | MAY-DP-003-BL	32
Andina	DARXF | MAY-DP-004-BL	33
Mayo	DARXF | MAY-DP-004-BL	33
Mayo	DWAXF | ATU-DP-005-BL	33
Mayo	DMAXF | MAY-DP-005-BL	34
Mayo	DWEXF | ATU-DP-007-BL	34
Mayo	DMEXF | MAY-DP-006-BL	35
Andina	DPLXF | AND-DP-007-BL	35
Mayo	DPLXF | AND-DP-007-BL	35
Andina	DACXF | AND-DP-001-BL	36
Mayo	DACXF | AND-DP-001-BL	36
Espacio	DETXF | ESP-DP-002-BL	36
Atuel	DWA6F | ATU-DP-004-BL	37
Atuel	DMA6F | ATU-DP-002-BL	37
Atuel	DWE6F | ATU-DP-006-BL	38
Atuel	DME6F | ATU-DP-003-BL	38

ACCIONAMIENTO 40

DESCARGA DE AGUA 48

CONEXIÓN Y FIJACIÓN 54

ENTRADA DE AGUA 62

TAPAS PARA DEPÓSITOS 68

LÍNEAS DE COLGAR 73

REPUESTOS VARIOS 76

TAPAS ASIENTO 78

SOPORTES PARA LAVATORIOS 84

BAÑERAS, RECEPTÁCULOS E HIDROMASAJES 86

CABINAS Y MAMPARAS 88

REFERENCIAS DE COLOR

Blanco:	B | BL	Negro:	N | NE	Vainilla:	VA | VA
Blanco Satinado:	BE | BS	Cromo:	01 | CR	Champagne:	M | CH
Gris:	G | GR	Dorado:	D | DO	Jazmín:	S | JA
Gris Satinado:	GS | GS	Fuerza aérea:	FA | FA	Duna / Almendra:	AL | AL



DEPÓSITOS VIGENTES

DEPÓSITOS **VIGENTES**

CÓDIGO DEPÓSITO	LÍNEA	TIPO	TAPA
DDW4F | MIL-DP-001-BL	Milena (doble descarga)	Apoyar	ZTDDW | REP-TD-008-BL
DOW4F | FON-DP-001-BL	Fontana (doble descarga)	Apoyar	**ZTDOW | REP-TD-050-BL**
DHW6F | MAR-DP-004-BL	Marina (doble descarga)	Apoyar	ZTDHW | REP-TD-020-BL
DEW6F | TRE-DP-002-BL	Trento (doble descarga)	Apoyar	ZTDEL | REP-TD-017-BL
DJW6F | VSE-DP-001-BL	Varese (doble descarga)	Apoyar	ZTDJW | REP-TD-021-BL
DBW4X | TEM-DP-001-BL	Temple (doble descarga)	Apoyar	ZTDBW | REP-TD-052-BL
DTW6F | VNT-DP-001-BL	Veneto (doble descarga)	Apoyar	ZTDTW | REP-TD-033-BL
DCW4A | LMY-DP-006-BL	Limay (doble descarga)	Apoyar	**ZTDCM | REP-TD-053-BL**
DCW4C | LMY-DP-001-BL	Limay (doble descarga)	Colgar	**ZTDCM | REP-TD-053-BL**
DKW6F | BAR-DP-006-BL	Bari (doble descarga)	Apoyar	ZTDKM | REP-TD-016-BL
DKC6F | BAR-DP-001-BL	Bari	Colgar	ZTDKM | REP-TD-016-BL
DFLXF | DGU-DP-002-BL	Mayo	Apoyar	ZTDFL | REP-TD-048-BL
DFCXF | DGU-DP-001-BL	Mayo	Colgar	ZTDFL | REP-TD-048-BL
DAW4A | AND-DP-009-BL	Andina (doble descarga)	Apoyar	ZTDWL | REP-TD-049-BL
DAS4A | AND-DP-006-BL	Andina	Apoyar	ZTDWL | REP-TD-049-BL
DWPXF | AND-DP-010-BL	Andina (doble descarga)	Colgar	ZTDWP | REP-TD-031-BL
DPCXF | AND-DP-004-BL	Andina	Colgar	ZTDAP | REP-TD-012-BL
DKE6A | ESP-DP-006-BL	Espacio Bari	Apoyar	**ZTDKM | REP-TD-016-BL**
DTE6F | ESP-DP-001-BL	Espacio Andina	Colgar	ZTDML | REP-TD-028-BL
D92TE-B | DGU-DP-003-BL	Depósito de embutir	Embutir	

ENTRADA DE AGUA VALVULA - BOYA	DESCARGA DE AGUA	ACCIONAMIENTO	CONEXIÓN
VFI18 I REP-RE-018-00	VF056 I REP-RD-056-00	VTA49 01 I REP-RA-049-CR	VTC17 I REP-RX-029-00
VFI18 I REP-RE-018-00	VF060 I REP-RD-060-00	VTA48 01 I REP-RA-048-CR	VTC13 I REP-RX-026-00
VFI19 I REP-RE-019-00	VF059 I REP-RD-059-00	VTA47 01 I REP-RA-047-CR	VTC06 I REP-RX-020-00
VFI19 I REP-RE-019-00	VF060 I REP-RD-060-00	VTA48 01 I REP-RA-048-CR	VTC04 I REP-RX-018-00
VFI18 I REP-RE-018-00	VF060 I REP-RD-060-00	VTA48 01 I REP-RA-048-CR	VTC22 I REP-RX-047-00
VFI19 I REP-RE-019-00	VF060 I REP-RD-060-00	VTA48 01 I REP-RA-048-CR	VTC04 I REP-RX-018-00
VFI18 I REP-RE-018-00	VF059 I REP-RD-059-00	VTA47 01 I REP-RA-047-CR	VTC06 I REP-RX-020-00
VFI21 I REP-RE-021-00 VFI16 04 I REP-RE-416-00	VF060 I REP-TD-060-00	VTA40 B I REP-RA-040-BL	VTC09 I REP-RX-023-00
VFI18 I REP-RE-018-00	VF059 I REP-RD-059-00	VTA47 01 I REP-RA-047-CR	VTC04 I REP-RX-018-00
VFI20 I REP-RE-020-00 VFI16 04 I REP-RE-416-00	VF061 I REP-RD-061-00	VTA38 B I REP-RA-038-BL	VTC04 I REP-RX-018-00
VFI18 I REP-RE-018-00	VF059 I REP-RD-059-00	VTA47 01 I REP-RA-047-CR	VTC09 I REP-RX-023-00
VFI20 I REP-RE-020-00 VFI16 04 I REP-RE-416-00	VF061 I REP-RD-061-00	VTA38 B I REP-RA-038-BL	VTC09 I REP-RX-023-00
VFI18 I REP-RE-018-00	VF061 I REP-RD-061-00	VTA53 01 I REP-RA-053-CR	VTC04 I REP-RX-018-00
VFI18 I REP-RE-018-00	VF061 I REP-RD-061-00	VTA53 01 I REP-RA-053-CR	VTC09 I REP-RX-023-00
VFI18 I REP-RE-018-00	VF059 I REP-RD-059-00	VTA47 01 I REP-RA-047-CR	VTC04 I REP-RX-018-00
VFI18 I REP-RE-018-00	VF061 I REP-RD-061-00	VTA53 01 I REP-RA-053-CR	VTC04 I REP-RX-018-00
VFI18 I REP-RE-018-00	VF059 I REP-RD-059-00	VTA47 01 I REP-RA-047-CR	VTC09 I REP-RX-023-00
VFI21 I REP-RE-021-00	VF061 I REP-RD-061-00	VP019 I REP-RA-019-00	VTC09 I REP-RX-023-00
VFI21 I REP-RE-021-00 VFI16 04 I REP-RE-416-00	VF054 I REP-RD-054-00	VTA41 I REP-RA-041-00	VTC11 I REP-RX-024-00
VFI23 I REP-RE-023-00	VF063 I REP-RD-063-00	VTA54 I REP-RA-154-00	VTC25 I REP-RX-052-00

DEPÓSITOS **VIGENTES**

ZTDDW | REP-TD-008-BL
Tapa

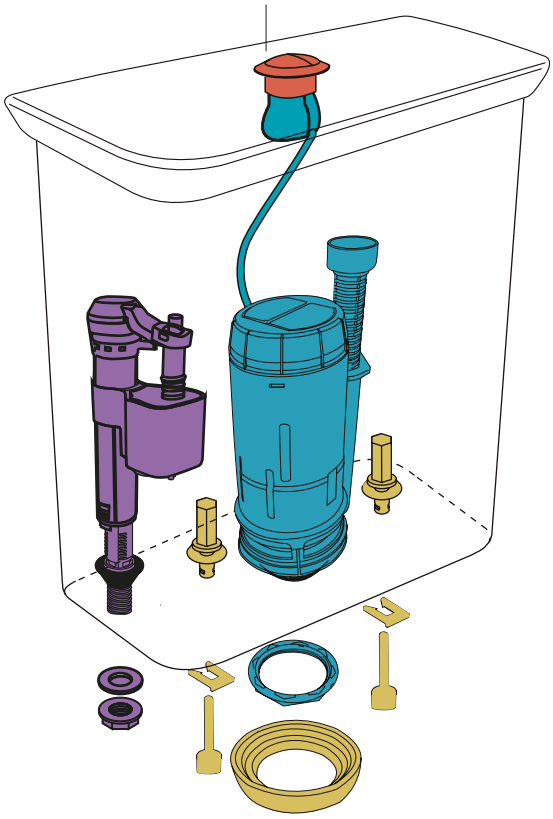

Descarga total 4,5lt.

Descarga parcial 3lt.

- VFI18 | REP-RE-018-00
  Válvula entrada de agua
- VF056 | REP-RD-056-00
  Válvula descarga de agua
- VTA48 01 | REP-RA-048-CR
  Accionamiento
- VTC17 | REP-RX-029-00
  Conexión

DOBLE DESCARGA 3L 4,5L

Línea Milena Doble Descarga — **DDW4F | MIL-DP-001-BL**

ZTDOW | REP-TD-050-BL
Tapa

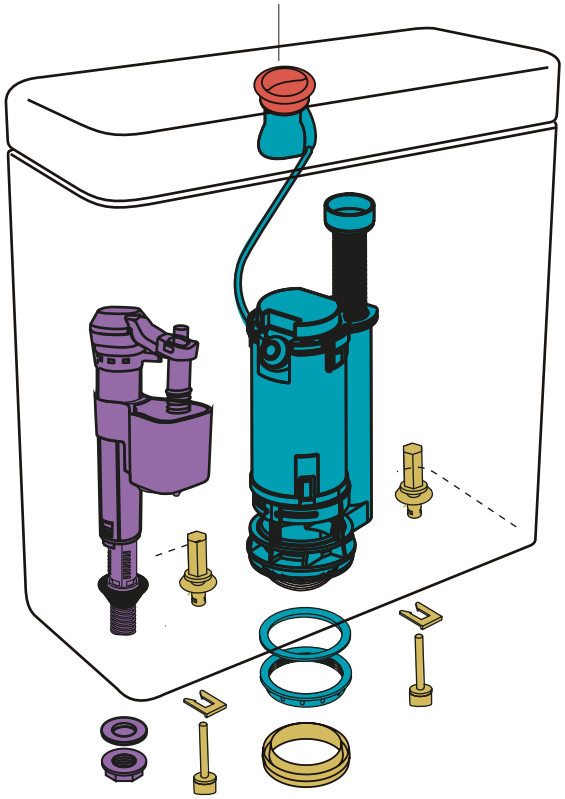

Descarga Total 4,5 lt.

Descarga parcial 3lt.

- VFI18 | REP-RE-018-00
  Válvula entrada de agua
- VF060 | REP-RD-060-00
  Válvula descarga de agua
- VTA48 01 | REP-RA-048-CR
  Accionamiento
- VTC13 | REP-RX-026-00
  Conexión

DOBLE DESCARGA 3L 4,5L

Línea Fontana de apoyar Doble Descarga — **DOW4F| FON-DP-001-BL**

ZTDHW | REP-TD-020-BL
Tapa

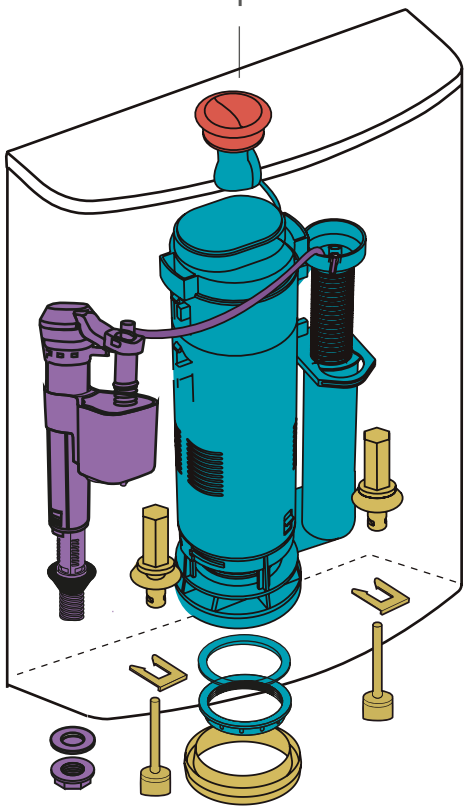

Descarga parcial 6lt.



Descarga parcial 3lt.

- VFI18 | REP-RE-018-00
  Válvula entrada de agua
- VF060 | REP-RD-060-00
  Válvula descarga de agua
- VTA48 01 | REP-RA-048-CR
  Accionamiento
- VTC13 | REP-RX-026-00
  Conexión



Línea Marina Doble Descarga — **DHW6F | MAR-DP-004-BL**

ZTDEL | REP-TD-017-BL
Tapa

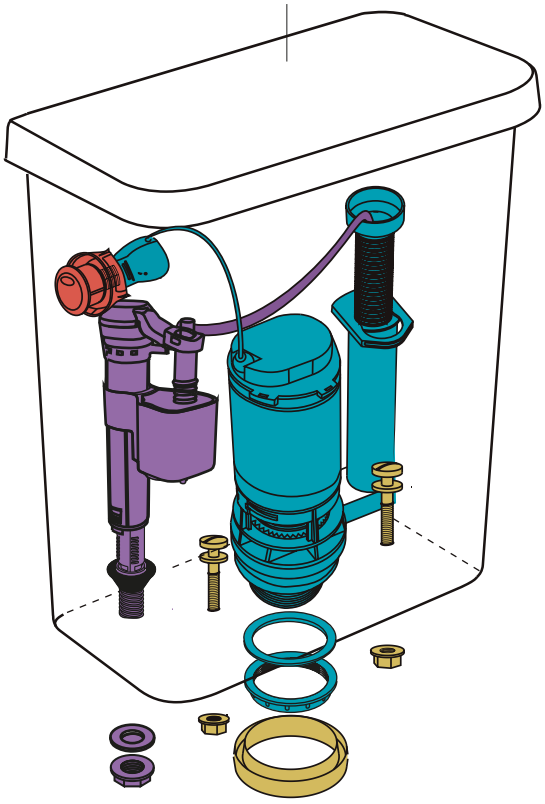

Descarga Total 6lt.



Descarga parcial 3lt.

- VFI19 | REP-RE-019-00
  Válvula entrada de agua
- VF059 | REP-RD-059-00
  Válvula descarga de agua
- VTA47 01 | REP-RA-047-CR
  Accionamiento
- VTC06 | REP-RX-020-00
  Conexión



Línea Trento Doble Descarga — **DEW6F | TRE-DP-002-BL**

DEPÓSITOS **VIGENTES**

ZTDJW | REP-TD-021-BL
Tapa

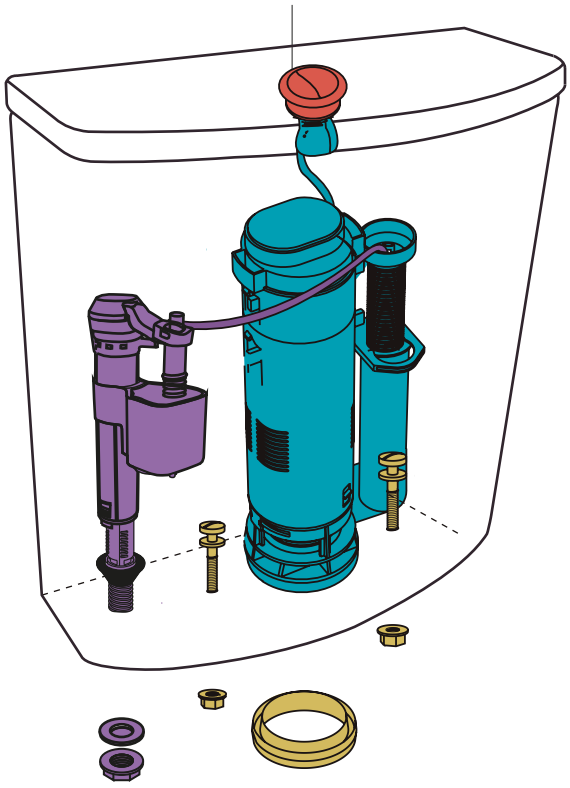

Descarga Total 6lt.

Descarga parcial 3lt.

- VFI19 | REP-RE-019-00
  Válvula entrada de agua
- VF060 | REP-RD-060-00
  Válvula descarga de agua
- VTA48 01 | REP-RA-048-CR
  Accionamiento
- VTC04 | REP-RX-018-00
  Conexión

DOBLE DESCARGA 3L 6L

Línea Varese Doble Descarga — **DJW6F | VSE-DP-001-BL**

ZTDBW | REP-TD-052-BL
Tapa

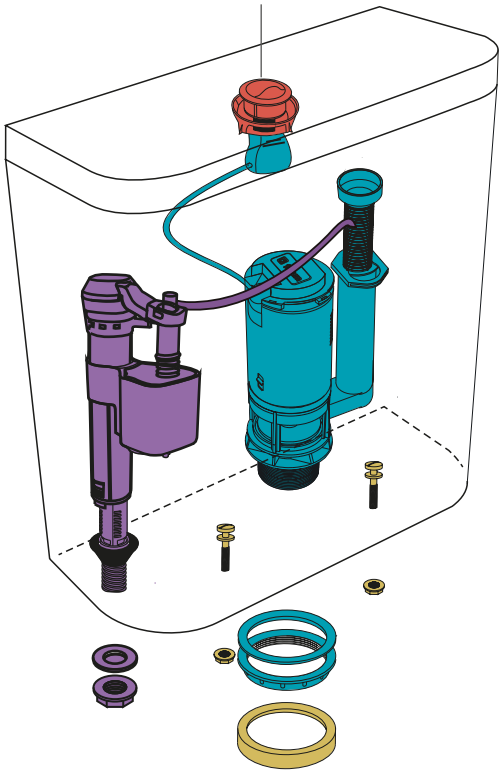

Descarga total 4,5lt.

Descarga parcial 3lt

- VFI18 | REP-RE-018-00
  Válvula entrada de agua
- VF060 | REP-RD-060-00
  Válvula descarga de agua
- VTA48 01 | REP-RA-048-CR
  Accionamiento
- VTC22 | REP-RX-047-00
  Conexión

DOBLE DESCARGA 3L 4,5L

Línea Temple Doble Descarga — **DBW4X | TEM-DP-001-BL**

ZTDTW | REP-TD-033-BL
Tapa

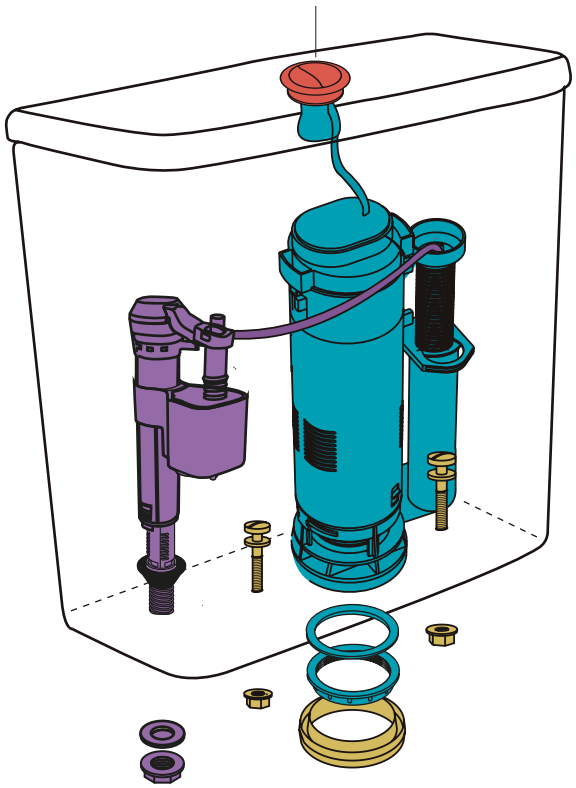

Descarga Total 6lt.

Descarga parcial 3lt.

- VFI19 | REP-RE-019-00
  Válvula entrada de agua
- VF060 | REP-RD-060-00
  Válvula descarga de agua
- VTA48 01 | REP-RA-048-CR
  Accionamiento
- VTC04 | REP-RX-018-00
  Conexión

DOBLE DESCARGA 3L 6L

Línea Veneto Doble Descarga — **DTW6F | VNT-DP-001-BL**

ZTDCM | REP-TD-053-BL
Tapa

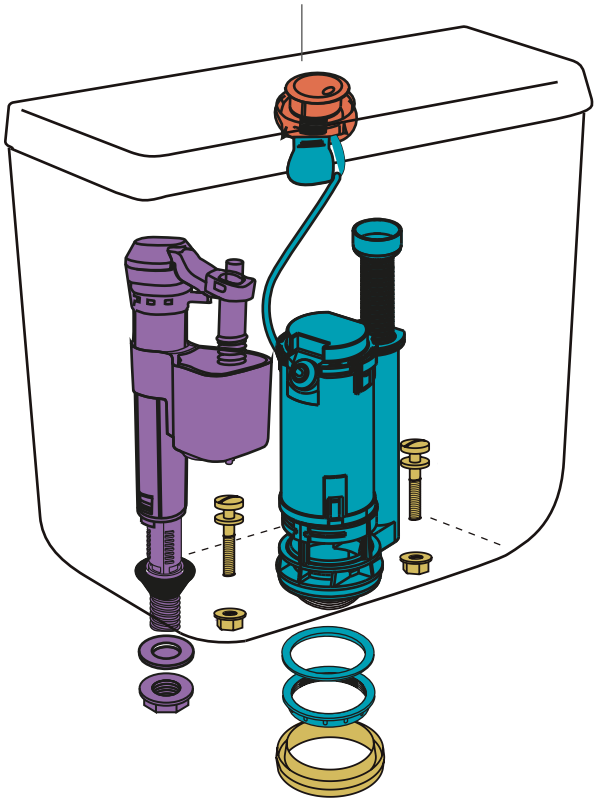

Descarga Total 4,5 lt.

Descarga parcial 3lt.

- VFI18 | REP-RE-018-00
  Válvula entrada de agua
- VF059 | REP-RD-059-00
  Válvula descarga de agua
- VTA47 01 | REP-RA-047-CR
  Accionamiento
- VTC04 | REP-RX-018-00
  Conexión

DOBLE DESCARGA 3L 4,5L

Línea Limay - Depósito de colgar Doble Descarga — **DCW4A | LMY-DP-006-BL**

DEPÓSITOS **VIGENTES**

ZTDCM | REP-TD-053-BL
Tapa

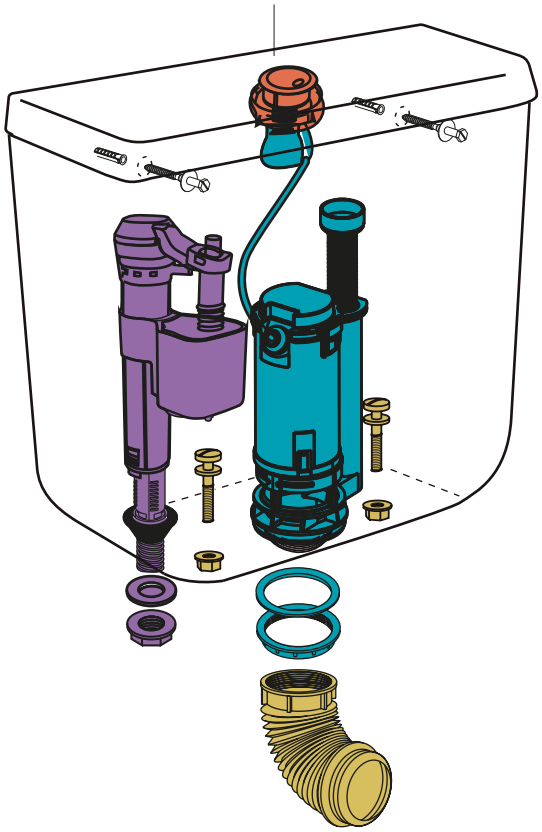

Descarga Total 4,5 lt.



Descarga parcial 3lt.

- VFI18 | REP-RE-018-00
  Válvula entrada de agua
- VF059 | REP-RD-059-00
  Válvula descarga de agua
- VTA47 01 | REP-RA-047-CR
  Accionamiento
- VTC09 | REP-RX-023-00
  Conexión



Línea Limay - Depósito de colgar — **DCW4C | LMY-DP-001-BL**

ZTDKM | REP-TD-016-BL
Tapa

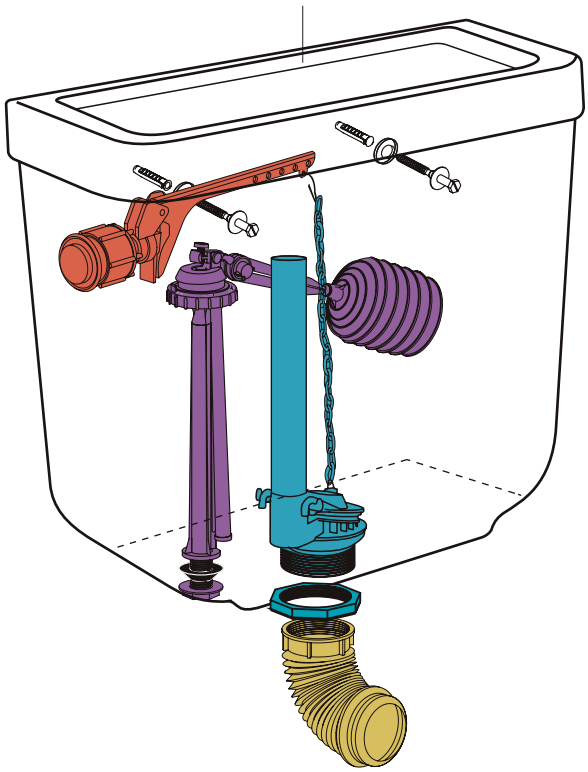

Descarga Total

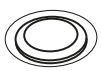

- VFI21 | REP-RE-021-00
  VFI16 04 | REP-RE-416-00
  Válvula entrada de agua
- VF060 | REP-TD-060-00
  Válvula descarga de agua
- VTA40 B | REP-RA-040-BL
  Accionamiento
- VTC09 | REP-RX-023-00
  Conexión

Línea Bari - Depósito de colgar — **DKC6F | BAR-DP-001-BL**

ZTDKM | REP-TD-016-BL
Tapa

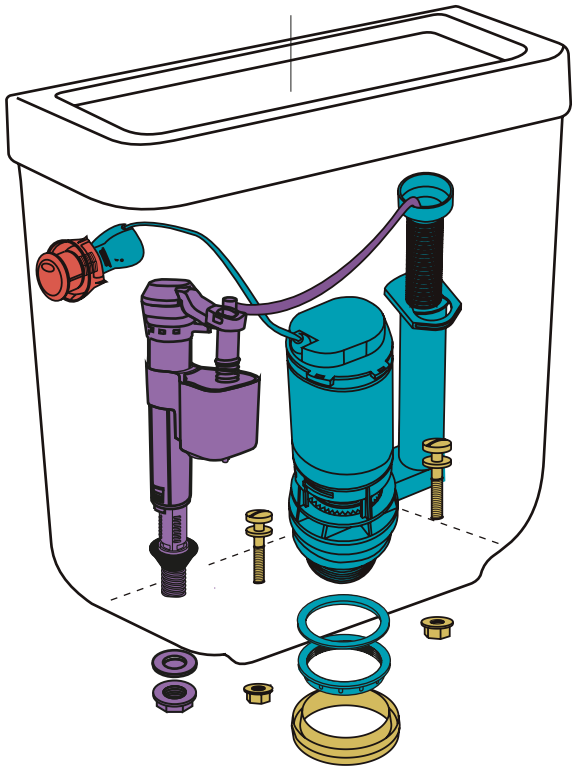

Descarga Total 6lt.

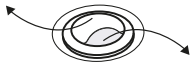

Descarga parcial 3lt.

- VFI18 | REP-RE-018-00
  Válvula entrada de agua
- VF059 | REP-RD-059-00
  Válvula descarga de agua
- VTA47 01 | REP-RA-047-CR
  Accionamiento
- VTC06 | REP-RX-020-00
  Conexión



Línea Bari - De apoyar Doble Descarga — **DKW6F | BAR-DP-006-BL**

ZTDFL | REP-TD-048-BL
Tapa

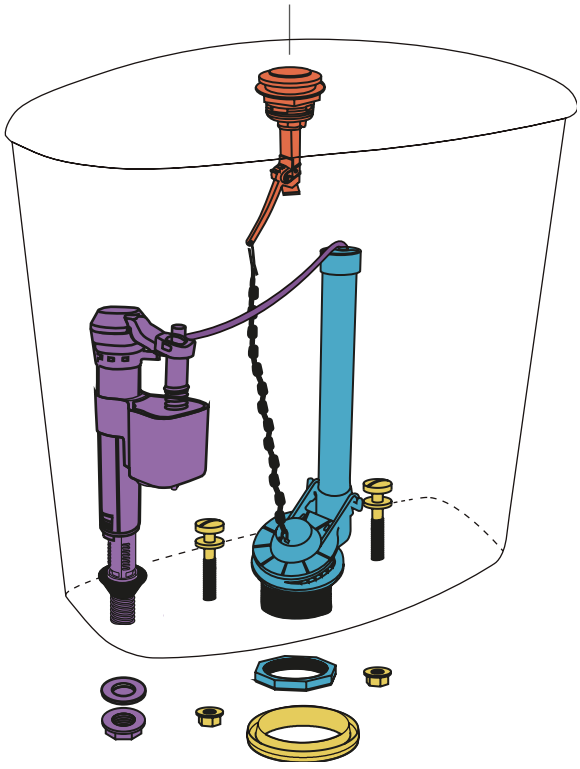

Descarga Total



- VFI18 | REP-RE-018-00
  Válvula entrada de agua
- VF061 | REP-RD-061-00
  Válvula descarga de agua
- VTA53 01 | REP-RA-053-CR
  Accionamiento
- VTC04 | REP-RX-018-00
  Conexión

Línea Mayo — **DFLXF | DGU-DP-002-BL**

DEPÓSITOS **VIGENTES**

ZTDFL | REP-TD-048-BL
Tapa

Descarga Total



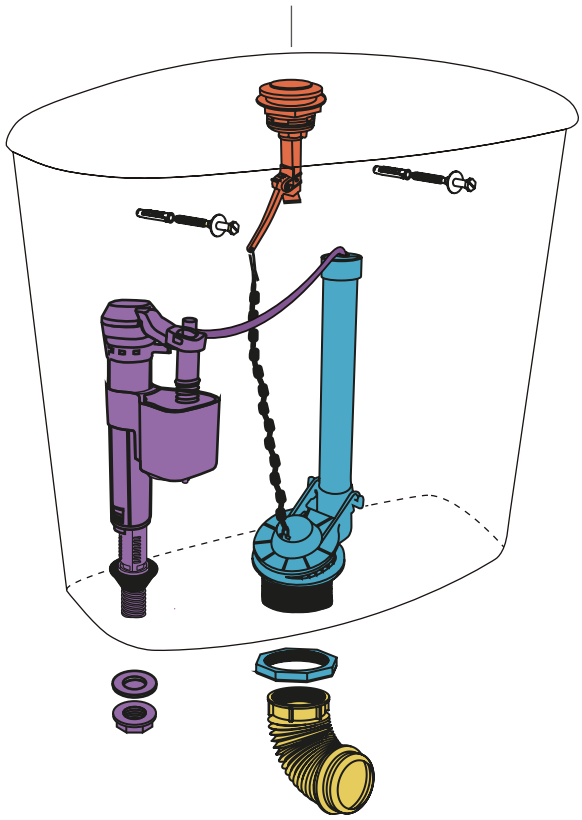

- VFI18 | REP-RE-018-00
  Válvula entrada de agua
- VF061 | REP-RD-061-00
  Válvula descarga de agua
- VTA53 01 | REP-RA-053-CR
  Accionamiento
- VTC09 | REP-RX-023-00
  Conexión

Línea Mayo - Depósito de colgar — **DFCXF | DGU-DP-001-BL**

ZTDWL | REP-TD-049-BL
Tapa

Descarga total 4,5lt



Descarga parcial 3lt

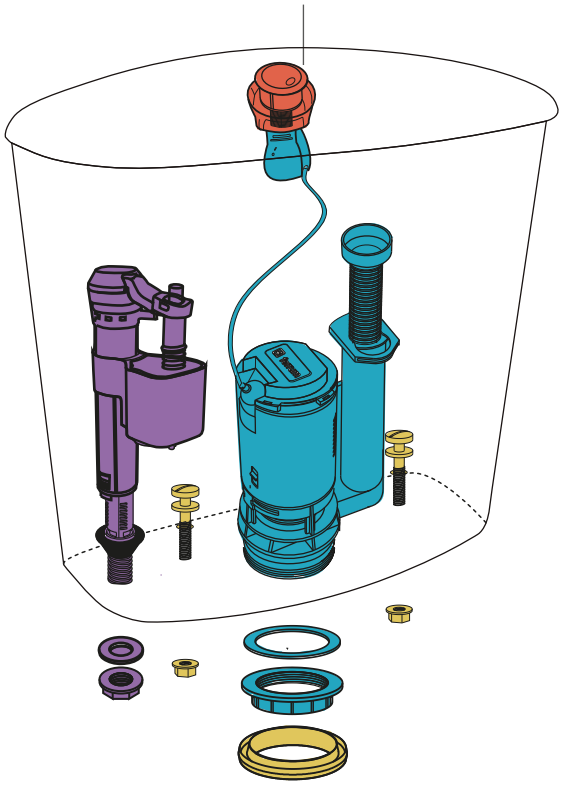

- VFI18 | REP-RE-018-00
  Válvula entrada de agua
- VF059 | REP-RD-059-00
  Válvula descarga de agua
- VTA47 01 | REP-RA-047-CR
  Accionamiento
- VTC04 | REP-RX-018-00
  Conexión



Línea Andina Doble Descarga — **DAW4A | AND-DP-009-BL**

ZTDWL | REP-TD-049-BL
Tapa

Descarga total 4,5lt .

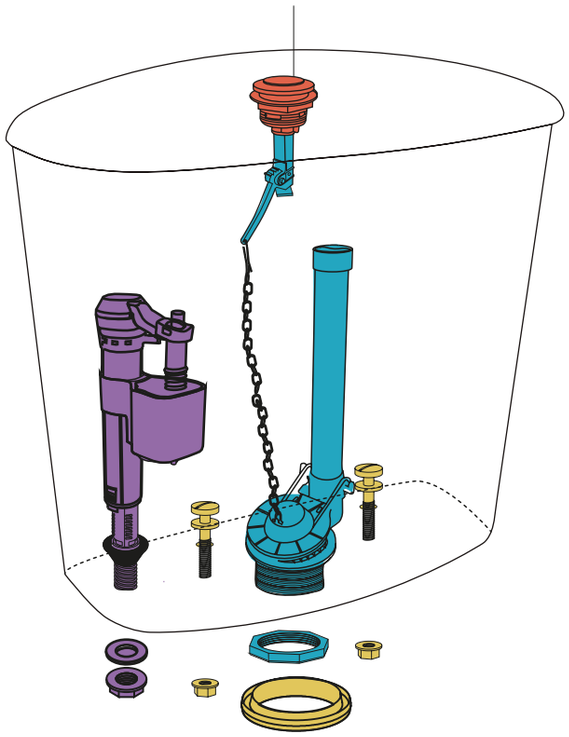

- VFI18 | REP-RE-018-00
  Válvula entrada de agua
- VF061 | REP-RD-061-00
  Válvula descarga de agua
- VTA53 01 | REP-RA-053-CR
  Accionamiento
- VTC04 | REP-RX-018-00
  Conexión

Línea Andina — **DAS4A | AND-DP-006-BL**

ZTDWP | REP-TD-031-BL
Tapa

Descarga Total

Descarga Parcial

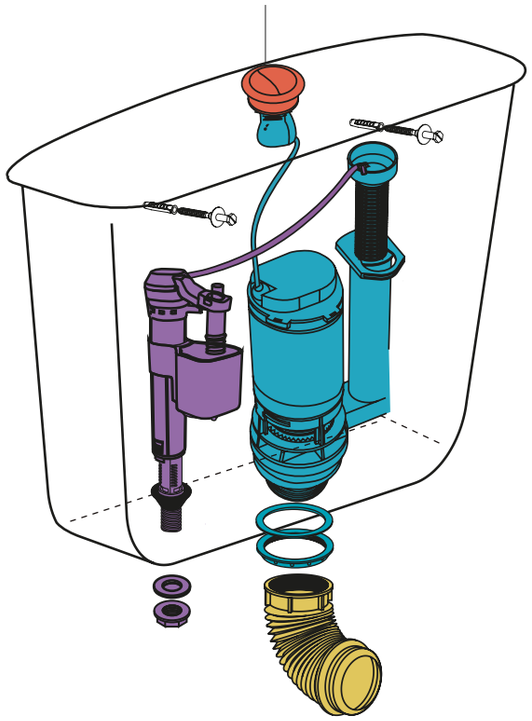

- VFI18 | REP-RE-018-00
  Válvula entrada de agua
- VF059 | REP-RD-059-00
  Válvula descarga de agua
- VTA47 01 | REP-RA-047-CR
  Accionamiento
- VTC09 | REP-RX-023-00
  Conexión



Línea Andina Doble Descarga - Depósito de colgar — **DWPXF | AND-DP-010-BL**

DEPÓSITOS **VIGENTES**

ZTDAP | REP-TD-012-BL
Tapa

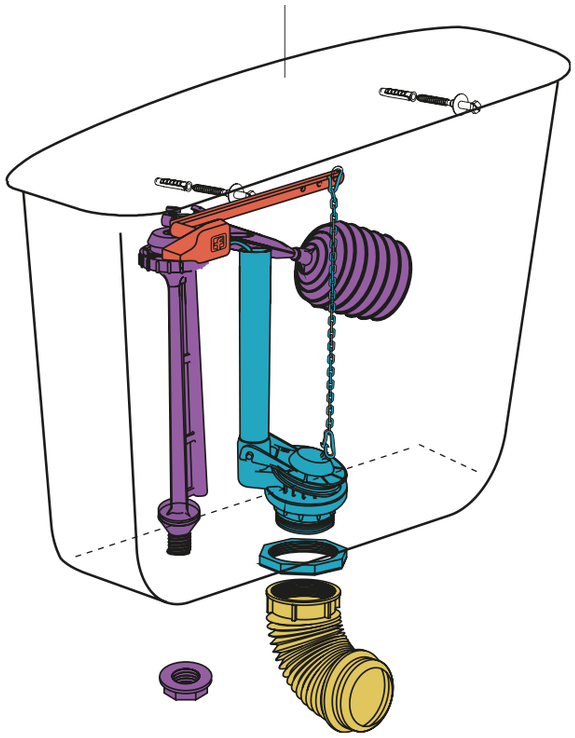

Descarga Total



- VFI21 | REP-RE-021-00
  Válvula entrada de agua
- VF061 | REP-RD-061-00
  Válvula descarga de agua
- VP019 | REP-RA-019-00
  Accionamiento
- VTC09 | REP-RX-023-00
  Conexión

Línea Andina - Depósito de colgar **DPCXF | AND-DP-004-BL**

ZTDML | REP-TD-028-BL
Tapa

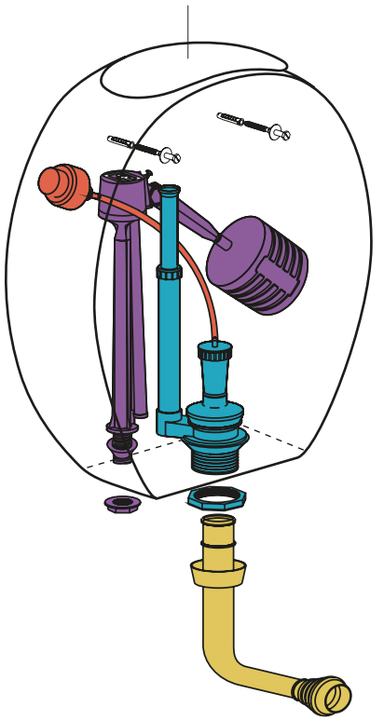

Descarga Total



- VFI21 | REP-RE-021-00
  VFI16 04 | REP-RE-416-00
  Válvula entrada de agua
- VF054 | REP-RD-054-00
  Válvula descarga de agua
- VTA41 | REP-RA-041-00
  Accionamiento
- VTC11 | REP-RX-024-00
  Conexión

Línea Espacio Andina - Depósito de colgar **DTE6F | ESP-DP-001-BL**

ZTDKM | REP-TD-016-BL
Tapa

Descarga Total

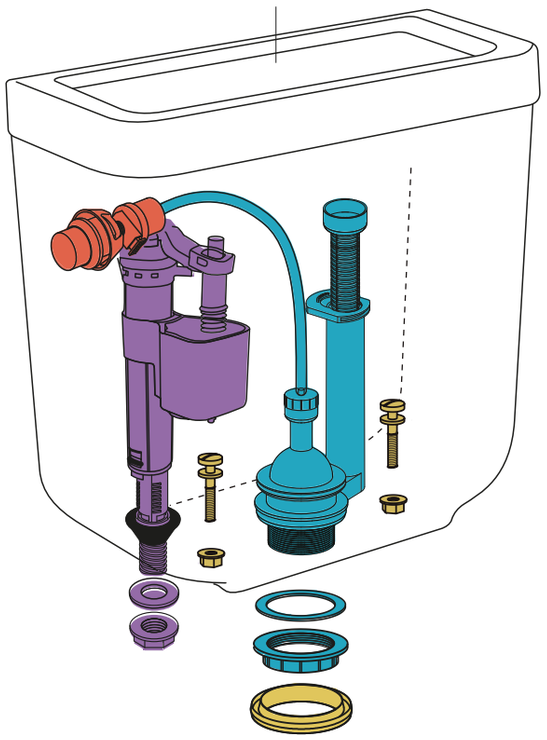

- **VFI18 | REP-RE-018-00**
  Válvula entrada de agua
- **VF054 | REP-RD-054-00**
  Válvula descarga de agua
- **VTA58-01 | REP-RA-058-CR**
  VTA157 | REP-RA-157-00
  Accionamiento
- **VTC06 | REP-RX-020-00**
  Conexión

Línea Espacio Bari - Depósito de apoyar — **DKE6A| ESP-DP-006-BL**

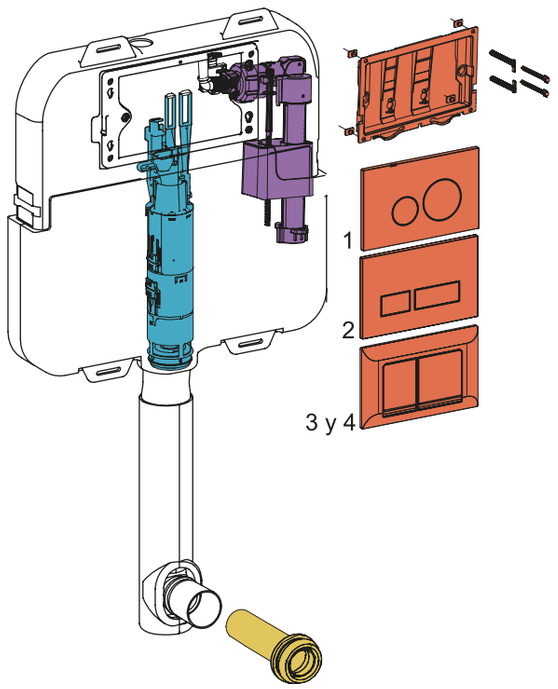

- **VFI23 | REP-RE-023-00**
  Válvula entrada de agua
- **VF063 | REP-RD-063-00**
  Válvula descarga de agua
- **VTA54 | REP-RA-154-00**
  Accionamiento
  1 VTA50-01| REP-RA-050-CR
  2 VTA51-01 | REP-RA-051-CR
  3 VTA52-B | REP-RA-052-BL
  4 VTA52-01 | REP-RA-052-CR
- **VTC25 | REP-RX-052-00**
  Conexión

DOBLE DESCARGA 3L 6L

DOBLE DESCARGA 3L 4,5L

Depósito embutir extrachato — **D92TE-B | DGU-DP-003-BL**



DEPÓSITOS DISCONTINUADOS

CÓDIGO DEPÓSITO	LÍNEA	TIPO	TAPA
DNWXF I ADR-DP-001-BL	Adriática (doble descarga)	Apoyar	ZTDUW I REP-TD-027-BL
DRW6F I QUB-DP-002-BL	Qubiq (doble descarga)	Apoyar	ZTDRW I REP-TD-023-BL
DURXF I MUR-DP-002-BL	Murano	Apoyar	ZTDUR I REP-TD-026-BL
DAEXF I VIC-DP-002-BL	Victoria	Apoyar	ZTDAE I REP-TD-002-BL
DGAXF I AVI-DP-001-BL	Avignon	Apoyar	ZTDGA I REP-TD-010-BL
DHAXF I MAR-DP-001-BL	Marina	Apoyar	ZTDHA I REP-TD-011-BL
DLCXF I MNO-DP-003-BL	Milano	Apoyar	ZTDLC I REP-TD-018-BL
DVMXF I VER-DP-004-BL	Verona	Apoyar	ZTDVM I REP-TD-030-BL
DELXF I TRE-DP-001-BL	Trento	Apoyar	ZTDEL I REP-TD-017-BL
DEWXF I TRE-DP-003-BL	Trento (doble descarga)	Apoyar	ZTDEL I REP-TD-017-BL
DNCXF I NIZ-DP-001-BL	Niza	Apoyar	ZTDNC I REP-TD-029-BL
DDMXF I DOR-DP-003-BL	Dórica	Apoyar	ZTDDL I REP-TD-006-BL
DZMXF I ADR-DP-004-BL	Adriática	Apoyar	ZTDZM I REP-TD-041-BL
DZWXF I ADR-DP-003-B	Adriática (doble descarga)	Apoyar	ZTDZW I REP-TD-034-BL
DNZXF I ADR-DP-002-BL	Adriática	Apoyar	ZTDUR I REP-TD-026-BL
DWL6F I AND-DP-009-BL	Andina (doble descarga)	Apoyar	ZTDWP I REP-TD-031-BL
DPL6F I AND-DP-006-BL	Andina	Apoyar	ZTDAP I REP-TD-012-BL
DKMXF I BAR-DP-005-BL	Bari	Apoyar	ZTDKM I REP-TD-016-BL
DKM6F I BAR-DP-004-BL	Bari	Apoyar	ZTDKM I REP-TD-016-BL
DAPXF I MAY-DP-003-BL	Andina / Mayo	Apoyar	ZTDAP I REP-TD-012-BL
DARXF I MAY-DP-004-BL	Andina / Mayo	Colgar	ZTDAP I REP-TD-012-BL
DWAXF I ATU-DP-005-BL	Mayo (doble descarga)	Apoyar	ZTDML I REP-TD-028-BL
DMAXF I MAY-DP-005-BL	Mayo	Apoyar	ZTDML I REP-TD-028-BL
DWEXF I ATU-DP-007-BL	Mayo (doble descarga)	Colgar	ZTDML I REP-TD-028-BL
DMEXF I MAY-DP-006-BL	Mayo	Colgar	ZTDML I REP-TD-028-BL
DPLXF I AND-DP-007-BL	Andina / Mayo	Apoyar	ZTDAP I REP-TD-012-BL
DACXF I AND-DP-001-BL	Andina / Mayo	Colgar	ZTDAC I REP-TD-009-BL
DTEXF I ESP-DP-002-BL	Espacio	Colgar	ZTDML I REP-TD-028-BL
DUWXF I MUR-DP-004-BL	Murano (doble descarga)	Apoyar	ZTDUW I REP-TD-027-BL
DWA6F I ATU-DP-004-BL	Atuel (doble descarga)	Apoyar	ZTDML I REP-TD-028-BL
DMA6F I ATU-DP-002-BL	Atuel	Apoyar	ZTDML I REP-TD-028-BL
DWE6F I ATU-DP-006-BL	Atuel (doble descarga)	Colgar	ZTDML I REP-TD-028-BL
DME6F I ATU-DP-003-BL	Atuel	Colgar	ZTDML I REP-TD-028-BL

ENTRADA DE AGUA VALVULA - BOYA	DESCARGA DE AGUA	ACCIONAMIENTO	CONEXIÓN
VFI18 I REP-RE-018-00	VF060 I REP-RD-060-00	VTA48 01 I REP-RA-048-CR	VTC04 I REP-RX-018-00
VFI18 I REP-RE-018-00	VF060 I REP-RD-060-00	VTA48 01 I REP-RA-048-CR	VTC13 I REP-RX-026-00
VFI20 I REP-RE-020-00 VFI16 04 I REP-RE-416-00	VF051 I REP-RD-051-00	VTA40 B I REP-RA-040-BL	VTC06 I REP-RX-020-00
VFI20 I REP-RE-020-00 VFI16 04 I REP-RE-416-00	VF051 I REP-RD-051-00	VTA34 R7 I REP-RA-734-00 VTA34 R8 I REP-RA-834-00	VTC03 I REP-RX-017-00
VFI21 I REP-RE-021-00 VFI16 04 I REP-RE-416-00	VF051 I REP-RD-051-00	VTA40 B I REP-RA-040-BL	VTC04 I REP-RX-018-00
VFI21 I REP-RE-021-00 VFI16 04 I REP-RE-416-00	VF051 I REP-RD-051-00	VTA40 B I REP-RA-040-BL	VTC13 I REP-RX-026-00
VFI18 I REP-RE-018-00	VF051 I REP-RD-051-00	VTA39 B I REP-RA-039-BL	VTC03 I REP-RX-017-00
VFI21 I REP-RE-021-00 VFI16 04 I REP-RE-416-00	VF051 I REP-RD-051-00	VTA39 B I REP-RA-039-BL	VTC05 I REP-RX-019-00
VFI18 I REP-RE-018-00	VF051 I REP-RD-051-00	VTA40 B I REP-RA-040-BL	VTC04 I REP-RX-018-00
VFI19 I REP-RE-019-00	VF059 I REP-RD-059-00	VTA47 01 I REP-RA-047-CR	VTC04 I REP-RX-018-00
VFI21 I REP-RE-021-00 VFI16 04 I REP-RE-416-00	VF051 I REP-RD-051-00	VTA40 B I REP-RA-040-BL	VTC04 I REP-RX-018-00
VFI21 I REP-RE-021-00 VFI16 04 I REP-RE-416-00	VF051 I REP-RD-051-00	VTA38 B I REP-RA-038-BL	VTC04 I REP-RX-018-00
VFI21 I REP-RE-021-00 VFI16 04 I REP-RE-416-00	VF051 I REP-RD-051-00	VTA39 B I REP-RA-039-BL	VTC04 I REP-RX-018-00
VFI18 I REP-RE-018-00	VF058 I REP-RD-058-00	VTA43 01 I REP-RA-043-CR	VTC04 I REP-RX-018-00
VFI20 I REP-RE-020-00 VFI16 04 I REP-RE-416-00	VF051 I REP-RD-051-00	VTA40 B I REP-RA-040-BL	VTC04 I REP-RX-018-00
VFI18 I REP-RE-018-00	VF059 I REP-RD-059-00	VTA47 01 I REP-RA-047-CR	VTC04 I REP-RX-018-00
VFI21 I REP-RE-021-00	VF061 I REP-RD-061-00	VP019 I REP-RA-019-00	VTC04 I REP-RX-018-00
VFI21 I REP-RE-021-00 VFI16 04 I REP-RE-416-00	VF051 I REP-RD-051-00	VTA40 B I REP-RA-040-BL	VTC06 I REP-RX-020-00
VFI21 I REP-RE-021-00 VFI16 04 I REP-RE-416-00	VF060 I REP-RD-060-00	VTA40 B I REP-RA-040-BL	VTC06 I REP-RX-020-00
VFI21 I REP-RE-021-00 VFI16 04 I REP-RE-416-00	VF051 I REP-RD-051-00	VS913 I REP-RA-013-00	VTC04 I REP-RX-018-00
VFI21 I REP-RE-021-00 VFI16 04 I REP-RE-416-00	VF051 I REP-RD-051-00	VS913 I REP-RA-013-00	VTC09 I REP-RX-023-00
VFI18 I REP-RE-018-00	VF059 I REP-RD-059-00	VTA47 01 I REP-RA-047-CR	VTC04 I REP-RX-018-00
VFI21 I REP-RE-021-00 VFI16 04 I REP-RE-416-00	VF051 I REP-RD-051-00	VTA38 B I REP-RA-038-BL	VTC04 I REP-RX-018-00
VFI18 I REP-RE-018-00	VF059 I REP-RD-059-00	VTA47 01 I REP-RA-047-CR	VTC09 I REP-RX-023-00
VFI21 I REP-RE-021-00 VFI16 04 I REP-RE-416-00	VF051 I REP-RD-051-00	VTA38 B I REP-RA-038-BL	VTC09 I REP-RX-023-00
VFI21 I REP-RE-021-00 VFI16 04 I REP-RE-416-00	VF061 I REP-RD-061-00	VP019 I REP-RA-019-00	VTC04 I REP-RX-018-00
VFI21 I REP-RE-021-00 VFI16 04 I REP-RE-416-00	VF051 I REP-RD-051-00	VP019 I REP-RA-019-00	VTC09 I REP-RX-023-00
VFI21 I REP-RE-021-00 VFI16 04 I REP-RE-416-00	VF054 I REP-RD-054-00	VTA41 I REP-RA-041-00	VTC11 I REP-RX-024-00
VFI18 I REP-RE-018-00	VF060 I REP-RD-060-00	VTA48 01 I REP-RA-048-CR	VTC04 I REP-RX-018-00

DEPÓSITOS **DISCONTINUADOS**

ZTDUW | REP-TD-027-BL
Tapa

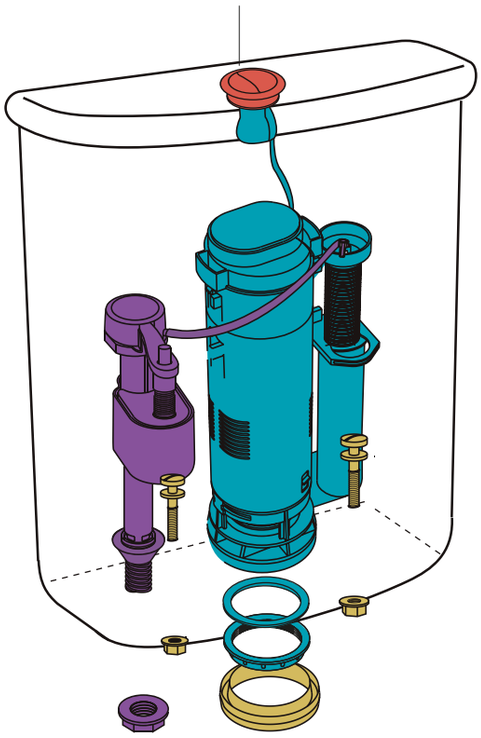

Descarga Total



Descarga Parcial

- VFI18 | REP-RE-018-00
  Válvula entrada de agua
- VF060 | REP-RD-060-00
  Válvula descarga de agua
- VTA48 01 | REP-RA-048-CR
  Accionamiento
- VTC04 | REP-RX-018-00
  Conexión

Línea Adriática Doble Descarga — **DNWXF | ADR-DP-001-BL**

ZTDRW | REP-TD-023-BL
Tapa

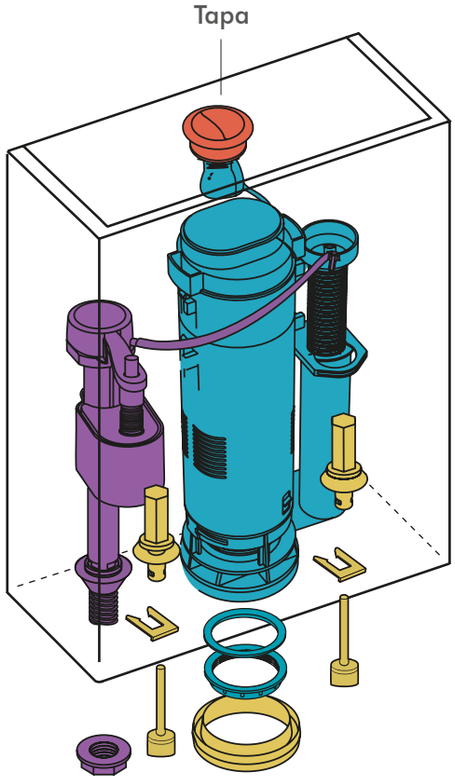

Descarga Total 6lt.



Descarga parcial 4lt.

- VFI18 | REP-RE-018-00
  Válvula entrada de agua
- VF060 | REP-RD-060-00
  Válvula descarga de agua
- VTA48 01 | REP-RA-048-CR
  Accionamiento
- VTC13 | REP-RX-026-00
  Conexión



Línea Qubiq Doble Descarga — **DRW6F | QUB-DP-002-BL**

ZTDUR | REP-TD-026-BL
Tapa

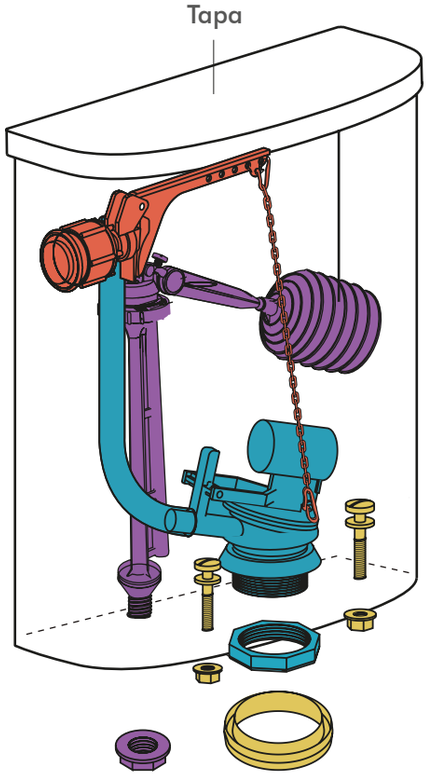

Descarga Total



- VFI20 | REP-RE-020-00
  VFI16 04 | REP-RE-416-00
  Válvula entrada de agua
- VF051 | REP-RD-051-00
  Válvula descarga de agua
- VTA40 B | REP-RA-040-BL
  Accionamiento
- VTC04 | REP-RX-018-00
  Conexión

Línea Murano — **DURXF | MUR-DP-002-BL**

ZTDAE | REP-TD-002-BL
Tapa

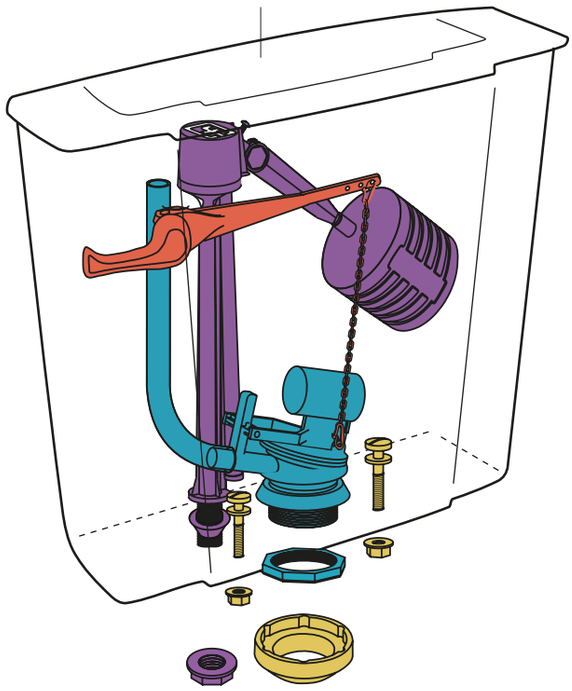

Descarga Total

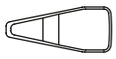

- VFI20 | REP-RE-020-00
  VFI16 04 | REP-RE-416-00
  Válvula entrada de agua
- VF051 | REP-RD-051-00
  Válvula descarga de agua
- VTA34 R7 | REP-RA-734-00
  VTA34 R8 | REP-RA-834-00
  Accionamiento
- VTC03 | REP-RX-017-00
  Conexión

Línea Victoria — **DAEXF | VIC-DP-002-BL**

DEPÓSITOS **DISCONTINUADOS**

ZTDGA | REP-TD-010-BL
Tapa

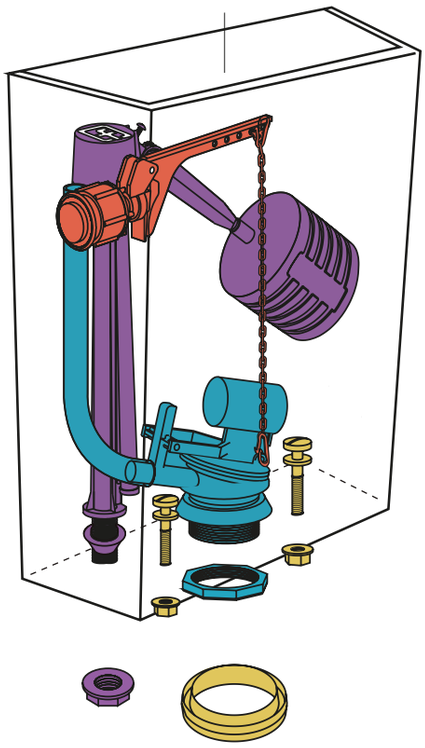

Descarga Total



- **VFI21 | REP-RE-021-00**
  VFI16 04 | REP-RE-416-00
  Válvula entrada de agua
- **VF051 | REP-RD-051-00**
  Válvula descarga de agua
- **VTA40 B | REP-RA-040-BL**
  Accionamiento
- **VTC04 | REP-RX-018-00**
  Conexión

Línea Avignon **DGAXF | AVI-DP-001-BL**

ZTDHA | REP-TD-011-BL
Tapa

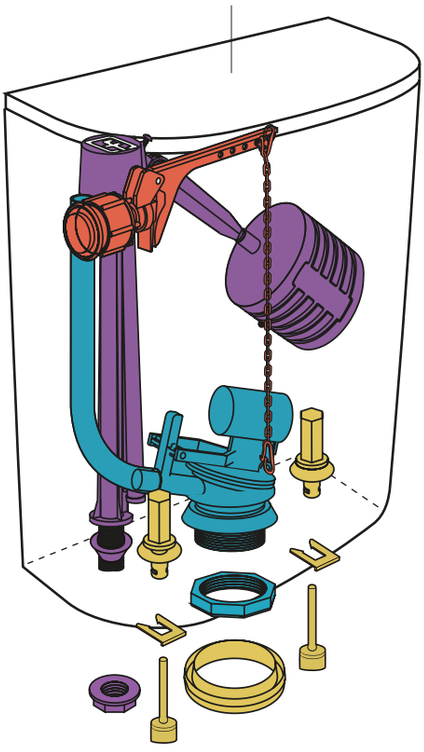

Descarga Total



- **VFI21 | REP-RE-021-00**
  VFI16 04 | REP-RE-416-00
  Válvula entrada de agua
- **VF051 | REP-RD-051-00**
  Válvula descarga de agua
- **VTA40 B | REP-RA-040-BL**
  Accionamiento
- **VTC13 | REP-RX-026-00**
  Conexión

Línea Marina **DHAXF | MAR-DP-001-BL**

ZTDLC | REP-TD-018-BL
Tapa

Descarga Total

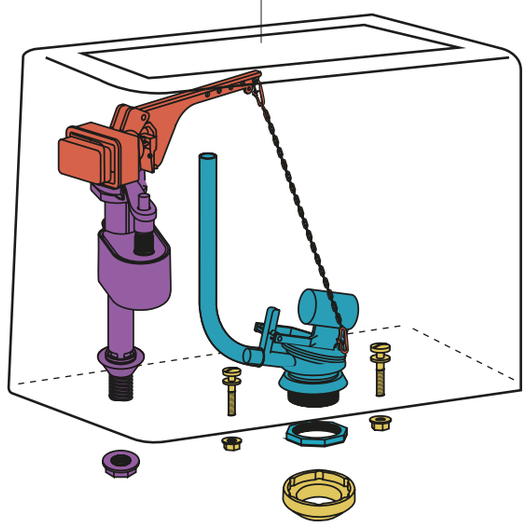

- **VFI18 | REP-RE-018-00**
  Válvula entrada de agua
- **VF051 | REP-RD-051-00**
  Válvula descarga de agua
- VTA39 B | REP-RA-039-BL
  Accionamiento
- **VTC03 | REP-RX-017-00**
  Conexión

Línea Milano **DLCXF | MNO-DP-003-BL**

ZTDVM | REP-TD-030-BL
Tapa

Descarga Total

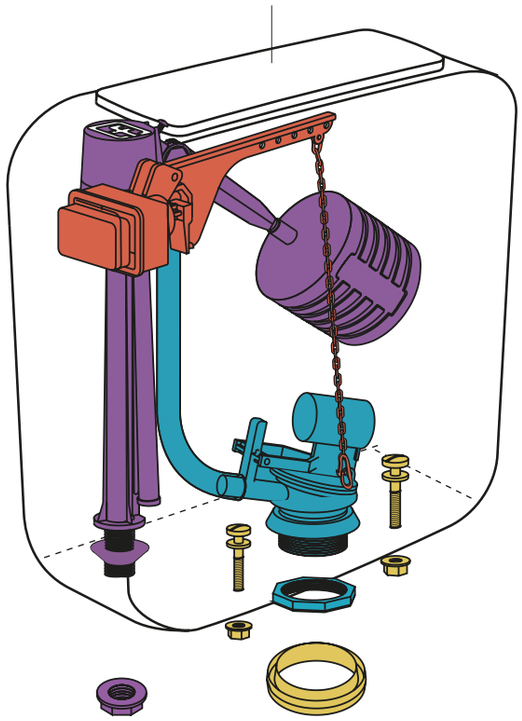

- **VFI21 | REP-RE-021-00**
  VFI16 04 | REP-RE-416-00
  Válvula entrada de agua
- **VF051 | REP-RD-051-00**
  Válvula descarga de agua
- VTA39 B | REP-RA-039-BL
  Accionamiento
- **VTC05 | REP-RX-019-00**
  Conexión

Línea Verona **DVMXF | VER-DP-004-BL**

DEPÓSITOS **DISCONTINUADOS**

ZTDEL | REP-TD-017-BL
Tapa

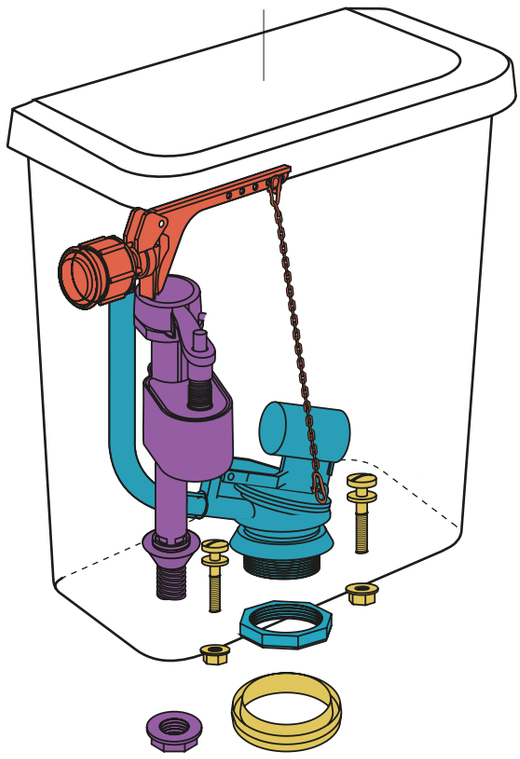

Descarga Total



- **VFI18 | REP-RE-018-00**
  Válvula entrada de agua
- **VF051 | REP-RD-051-00**
  Válvula descarga de agua
- **VTA40 B | REP-RA-040-BL**
  Accionamiento
- **VTC04 | REP-RX-018-00**
  Conexión

Línea Trento — **DELXF | TRE-DP-001-BL**

ZTDEL | REP-TD-017-BL
Tapa

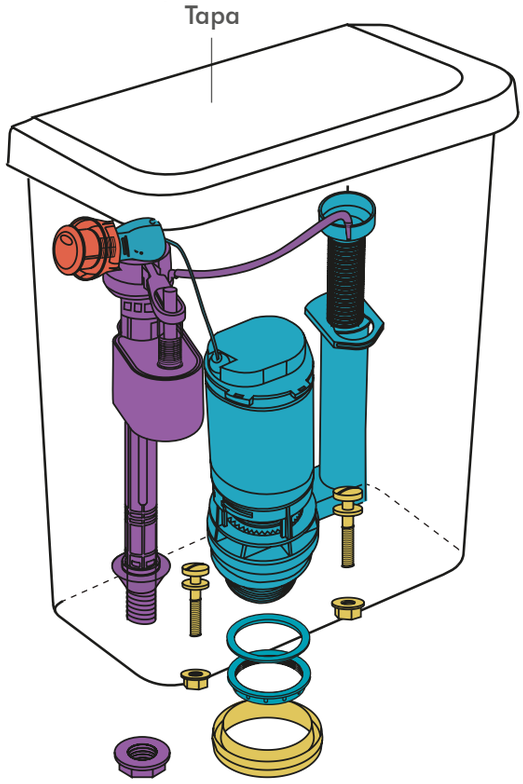

Descarga Total y Parcial



- **VFI19 | REP-RE-019-00**
  Válvula entrada de agua
- **VF059 | REP-RD-059-00**
  Válvula descarga de agua
- **VTA47 01 | REP-RA-047-CR**
  Accionamiento
- **VTC04 | REP-RX-018-00**
  Conexión

Línea Trento Doble Descarga — **DEWXF | TRE-DP-003-BL**

ZTDNC | REP-TD-029-BL
Tapa

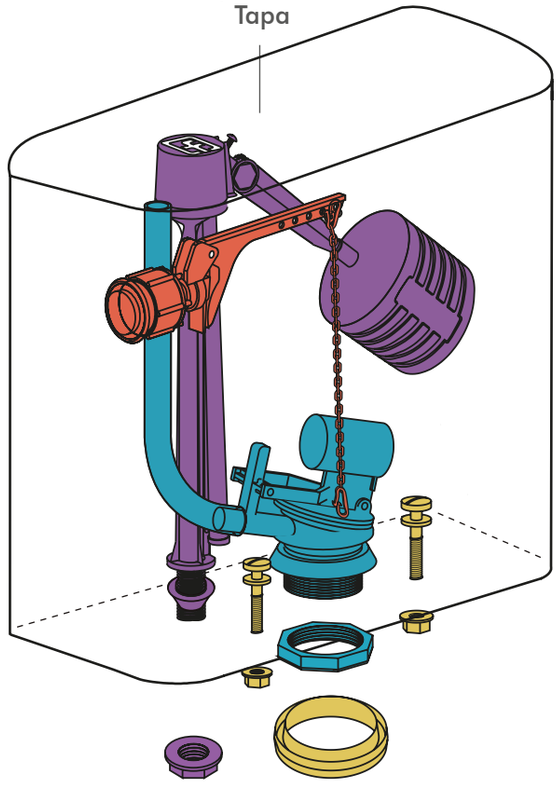

Descarga Total



- **VFI21 | REP-RE-021-00**
  VFI16 04 | REP-RE-416-00
  Válvula entrada de agua
- **VF051 | REP-RD-051-00**
  Válvula descarga de agua
- **VTA40 B | REP-RA-040-BL**
  Accionamiento
- **VTC04 | REP-RX-018-00**
  Conexión

Línea Niza — **DNCXF | NIZ-DP-001-BL**

ZTDDL | REP-TD-006-BL
Tapa

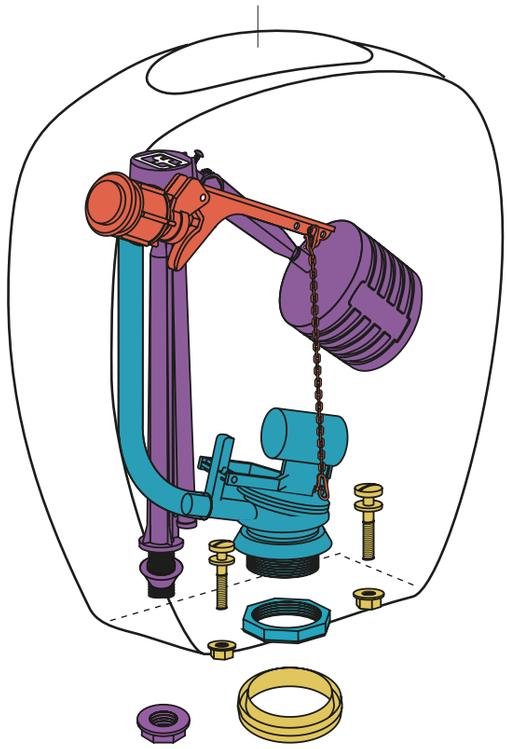

Descarga Total



- **VFI21 | REP-RE-021-00**
  VFI16 04 | REP-RE-416-00
  Válvula entrada de agua
- **VF051 | REP-RD-051-00**
  Válvula descarga de agua
- **VTA38 B | REP-RA-038-BL**
  Accionamiento
- **VTC04 | REP-RX-018-00**
  Conexión

Línea Dórica — **DDMXF | DOR-DP-003-BL**

DEPÓSITOS **DISCONTINUADOS**

ZTDZM | REP-TD-041-BL
Tapa

Descarga Total

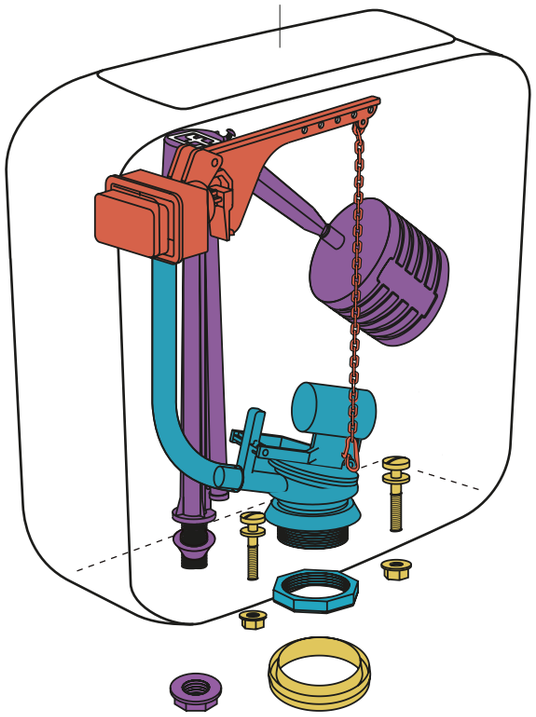

- **VFI21 | REP-RE-021-00**
  VFI16 04 | REP-RE-416-00
  Válvula entrada de agua
- **VF051 | REP-RD-051-00**
  Válvula descarga de agua
- VTA39 B I REP-RA-039-BL
  Accionamiento
- **VTC04 | REP-RX-018-00**
  Conexión

Línea Adriática — **DZMXF | ADR-DP-004-BL**

ZTDZW | REP-TD-034-BL
Tapa

Descarga total



Descarga parcial

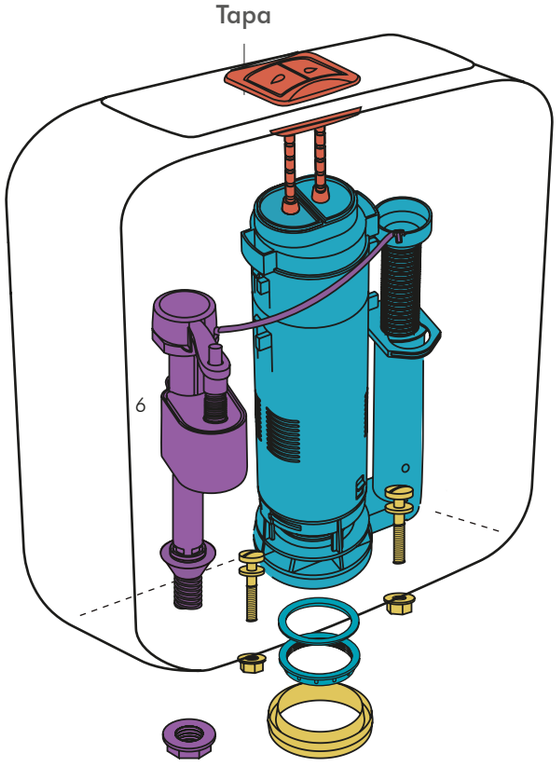

- **VFI18 | REP-RE-018-00**
  Válvula entrada de agua
- **VF058 | REP-RD-058-00**
  Válvula descarga de agua
- **VTA43 01 | REP-RA-043-CR**
  Accionamiento
- **VTC04 | REP-RX-018-00**
  Conexión

Línea Adriática Doble Descarga — **DZWXF / ADR-DP-003-B**

ZTDUR | REP-TD-026-BL
Tapa

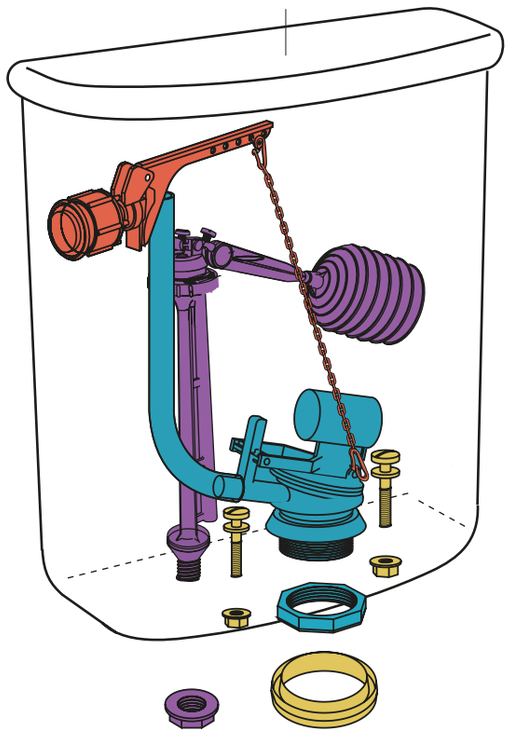

Descarga Total



- VFI20 | REP-RE-020-00
  VFI16 04 | REP-RE-416-00
  Válvula entrada de agua
- VF051 | REP-RD-051-00
  Válvula descarga de agua
- VTA40 B | REP-RA-040-BL
  Accionamiento
- VTC04 | REP-RX-018-00
  Conexión

Línea Adriática — **DNZXF | ADR-DP-002-BJA**

ZTDWP | REP-TD-031-BL
Tapa

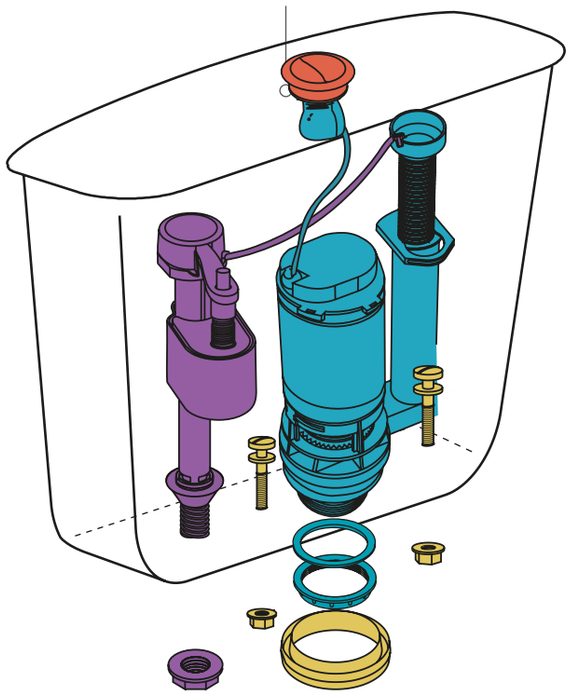

Descarga Total 6lt.



Descarga parcial 3lt.

- VFI18 | REP-RE-018-00
  Válvula entrada de agua
- VF059 | REP-RD-059-00
  Válvula descarga de agua
- VTA47 01 | REP-RA-047-CR
  Accionamiento
- VTC04 | REP-RX-018-00
  Conexión



Línea Andina Doble Descarga — **DWL6F | AND-DP-009-BL**

DEPÓSITOS **DISCONTINUADOS**

ZTDAP | REP-TD-012-BL
Tapa

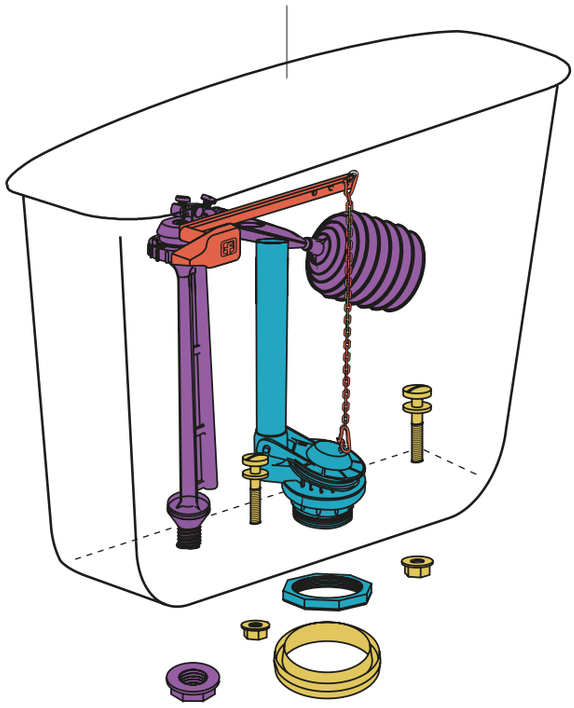

Descarga Total

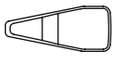

- VFI21 | REP-RE-021-00
  Válvula entrada de agua
- VF061 | REP-RD-061-00
  Válvula descarga de agua
- VP019 | REP-RA-019-00
  Accionamiento
- VTC04 | REP-RX-018-00
  Conexión

Línea Andina — **DPL6F | AND-DP-006-BL**

ZTDKM | REP-TD-016-BL
Tapa

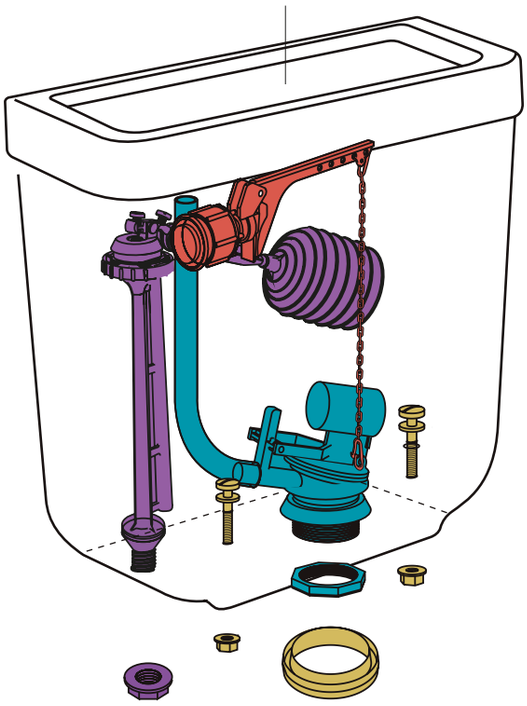

Descarga Total



- VFI21 | REP-RE-021-00
  VFI16 04 | REP-RE-416-00
  Válvula entrada de agua
- VF051 | REP-RD-051-00
  Válvula descarga de agua
- VTA40 B | REP-RA-040-BL
  Accionamiento
- VTC06 | REP-RX-020-00
  Conexión

Línea Bari — **DKMXF | BAR-DP-005-BE**

ZTDKM | REP-TD-016-BL
Tapa

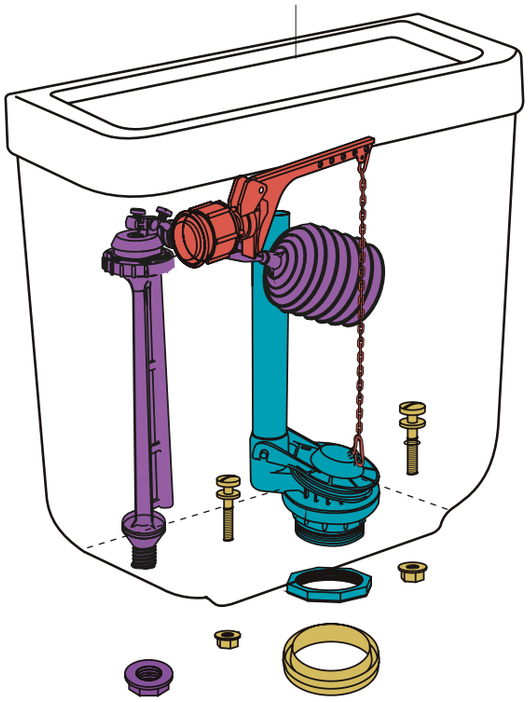

Descarga Total



- VFI21 | REP-RE-021-00
  VFI16 04 | REP-RE-416-00
  Válvula entrada de agua
- VF060 | REP-RD-060-00
  Válvula descarga de agua
- VTA40 B | REP-RA-040-BL
  Accionamiento
- VTC06 | REP-RX-020-00
  Conexión

Línea Bari — **DKM6F | BAR-DP-004-BL**

ZTDAP | REP-TD-012-BL
Tapa

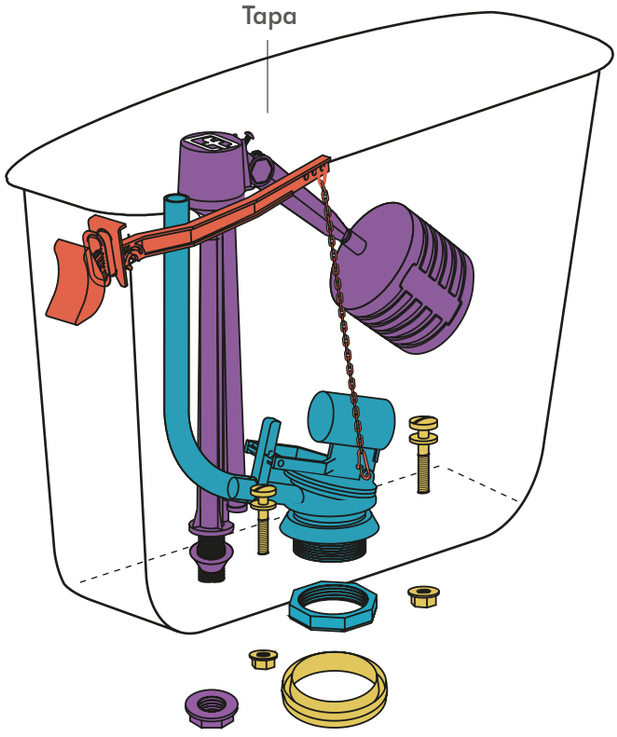

Descarga Total

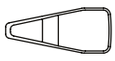

- VFI21 | REP-RE-021-00
  VFI16 04 | REP-RE-416-00
  Válvula entrada de agua
- VF051 | REP-RD-051-00
  Válvula descarga de agua
- VS913 | REP-RA-013-00
  Accionamiento
- VTC04 | REP-RX-018-00
  Conexión

Línea Andina/Mayo — **DAPXF | MAY-DP-003-BL**

DEPÓSITOS **DISCONTINUADOS**

ZTDAP | REP-TD-012-BL
Tapa

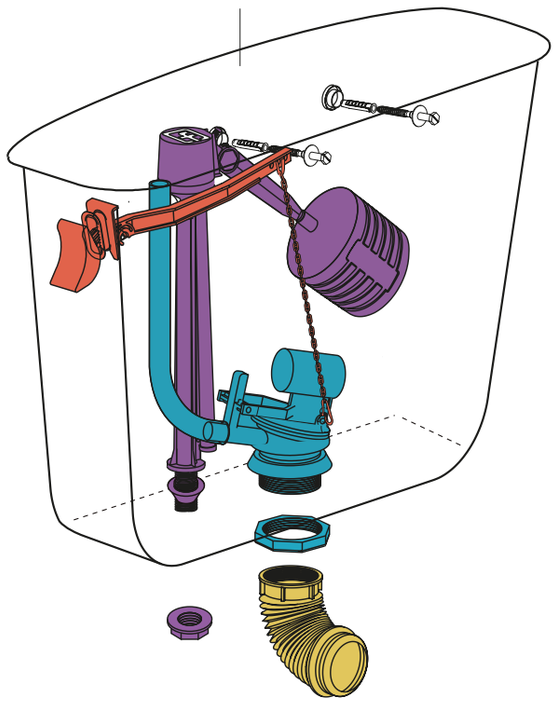

Descarga Total

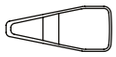

- VFI21 | REP-RE-021-00
  VFI16 04 | REP-RE-416-00
  Válvula entrada de agua
- VF051 | REP-RD-051-00
  Válvula descarga de agua
- VS913 | REP-RA-013-00
  Accionamiento
- VTC09 | REP-RX-023-00
  Conexión

Línea Andina/Mayo - Depósito de colgar **DARXF | MAY-DP-004-BL**

ZTDML | REP-TD-028-BL
Tapa

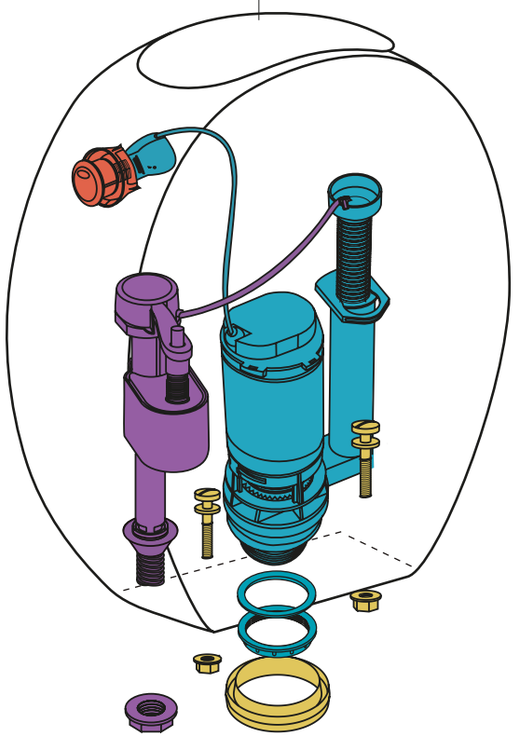

Descarga Total



Descarga Parcial

- VFI18 | REP-RE-018-00
  Válvula entrada de agua
- VF059 | REP-RD-059-00
  Válvula descarga de agua
- VTA47 01 | REP-RA-047-CR
  Accionamiento
- VTC04 | REP-RX-018-00
  Conexión

Línea Mayo Doble Descarga **DWAXF | ATU-DP-005-BL**

ZTDML | REP-TD-028-BL
Tapa

Descarga Total

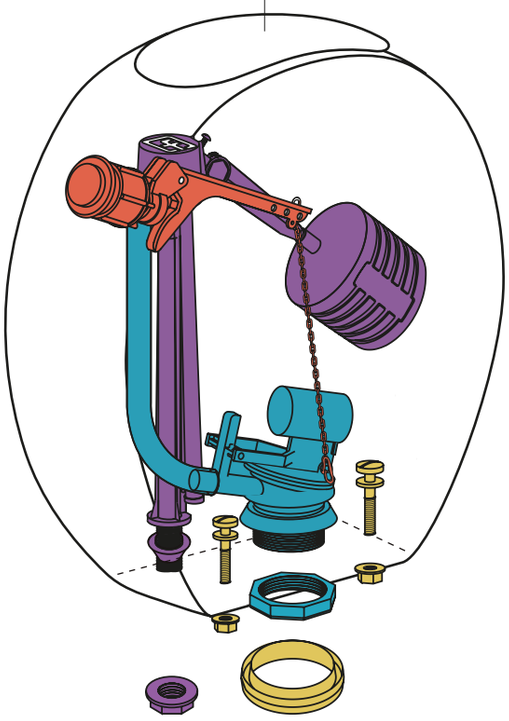

- VFI21 | REP-RE-021-00
  VFI16 04 | REP-RE-416-00
  Válvula entrada de agua
- VF051 | REP-RD-051-00
  Válvula descarga de agua
- VTA38 B | REP-RA-038-BL
  Accionamiento
- VTC04 | REP-RX-018-00
  Conexión

Línea Mayo — **DMAXF | MAY-DP-005-AL**

ZTDML | REP-TD-028-BL
Tapa

Descarga Total

Descarga Parcial

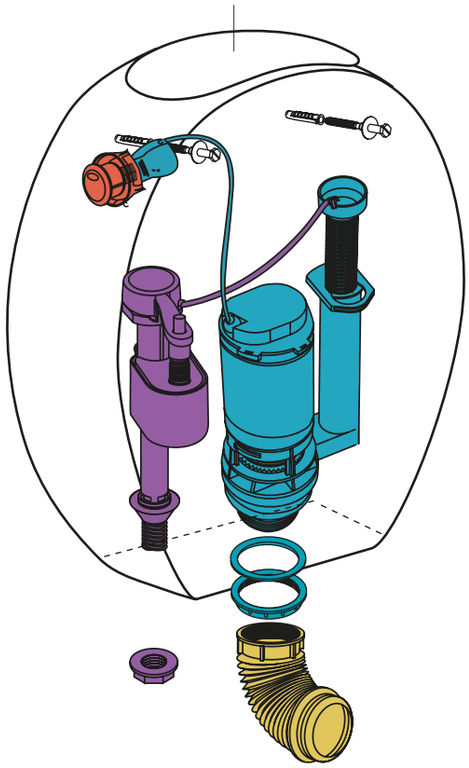

- VFI18 | REP-RE-018-00
  Válvula entrada de agua
- VF059 | REP-RD-059-00
  Válvula descarga de agua
- VTA47 01 | REP-RA-047-CR
  Accionamiento
- VTC09 | REP-RX-023-00
  Conexión

Línea Mayo Doble Descarga - Depósito de colgar — **DWEXF | ATU-DP-007-BL**

DEPÓSITOS **DISCONTINUADOS**

ZTDML | REP-TD-028-BL
Tapa

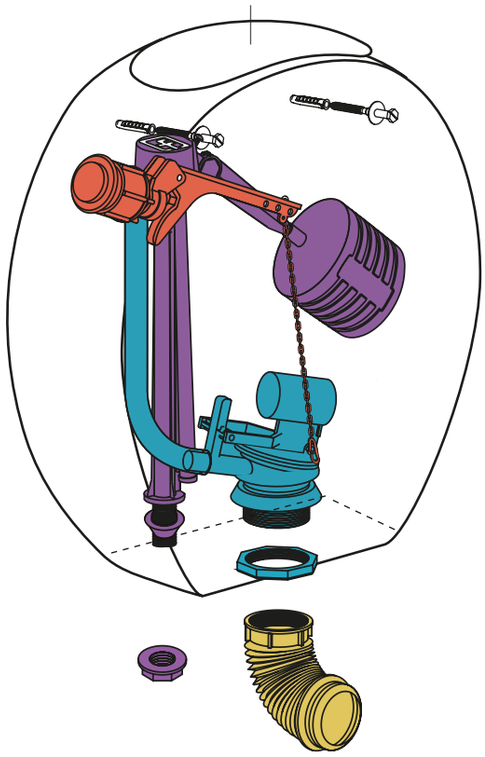

Descarga Total



- VFI21 | REP-RE-021-00
  VFI16 04 | REP-RE-416-00
  Válvula entrada de agua
- VF051 | REP-RD-051-00
  Válvula descarga de agua
- VTA38 B | REP-RA-038-BL
  Accionamiento
- VTC09 | REP-RX-023-00
  Conexión

Línea Mayo - Depósito de colgar **DMEXF | MAY-DP-006-AL**

ZTDAP | REP-TD-012-BL
Tapa

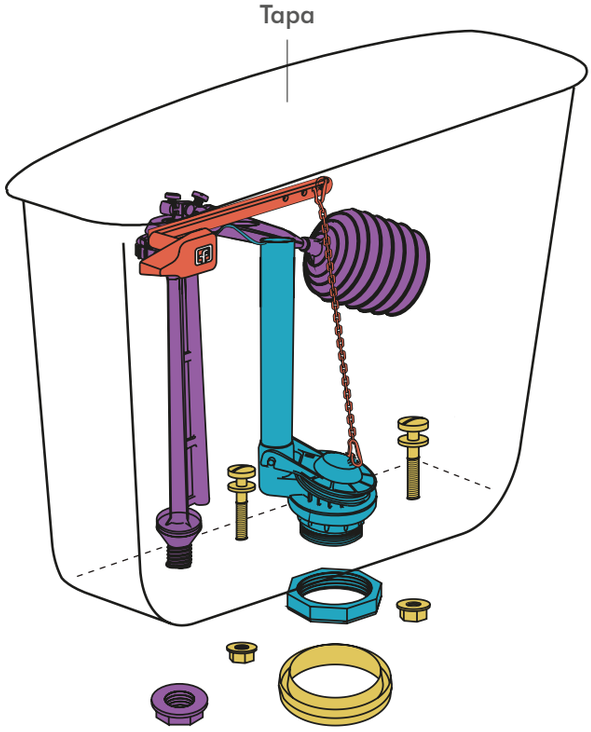

Descarga Total

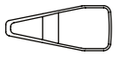

- VFI21 | REP-RE-021-00
  VFI16 04 | REP-RE-416-00
  Válvula entrada de agua
- VF061 | REP-RD-061-00
  Válvula descarga de agua
- VP019 | REP-RA-019-00
  Accionamiento
- VTC04 | REP-RX-018-00
  Conexión

Línea Andina/Mayo **DPLXF | AND-DP-007-BL**

ZTDAC | REP-TD-009-BL
Tapa

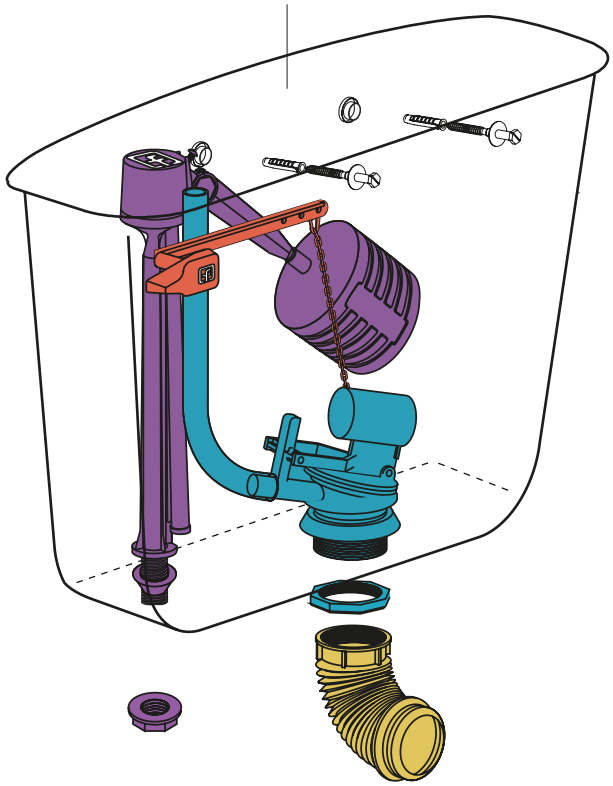

Descarga Total

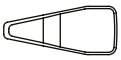

- VFI21 | REP-RE-021-00
  VFI16 04 | REP-RE-416-00
  Válvula entrada de agua
- VF051 | REP-RD-051-00
  Válvula descarga de agua
- VP019 | REP-RA-019-00
  Accionamiento
- VTC09 | REP-RX-023-00
  Conexión

Línea Andina/Mayo - Depósito de colgar — **DACXF | AND-DP-001-BL**

ZTDML | REP-TD-028-BL
Tapa

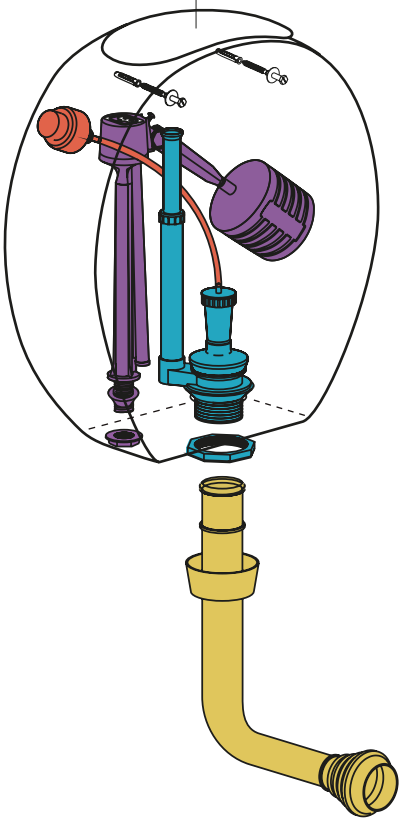

Descarga Total



- VFI21 | REP-RE-021-00
  VFI16 04 | REP-RE-416-00
  Válvula entrada de agua
- VF054 | REP-RD-054-00
  Válvula descarga de agua
- VTA41 | REP-RA-041-00
  Accionamiento
- VTC11 | REP-RX-024-00
  Conexión

Línea Espacio - Depósito de colgar — **DTEXF | ESP-DP-002-BL**

DEPÓSITOS **DISCONTINUADOS**

ZTDML | REP-TD-028-BL
Tapa

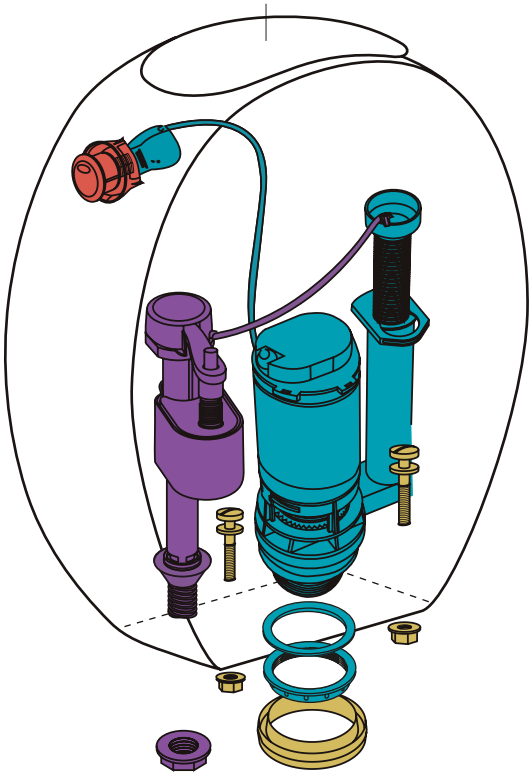

- VFI18 | REP-RE-018-00
  Válvula entrada de agua
- VF059 | REP-RD-059-00
  Válvula descarga de agua
- VTA47 01 | REP-RA-047-CR
  Accionamiento
- VTC04 | REP-RX-018-00
  Conexión

Descarga Total 6lt.



Descarga parcial 3lt.



Línea Atuel Doble Descarga — **DWA6F | ATU-DP-004-BL**

ZTDML B | REP-TD-028-BL
Tapa

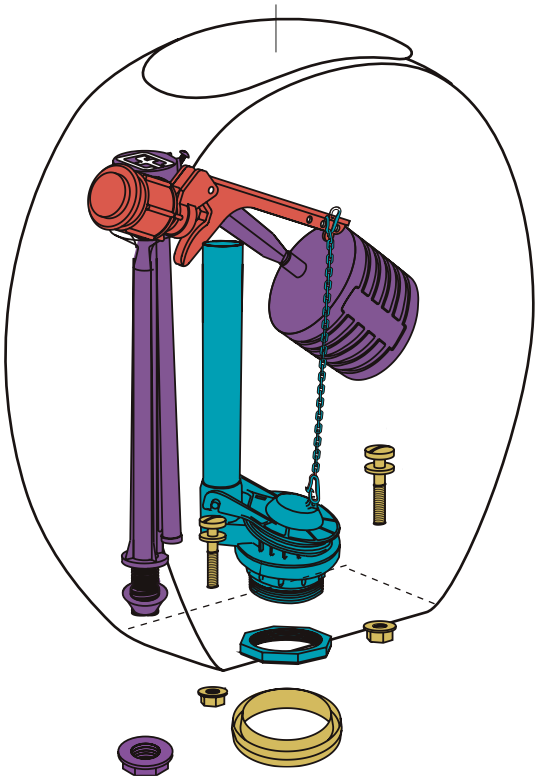

- VFI20 | REP-RE-020-00
  VFI16 04 | REP-RE-416-00
  Válvula entrada de agua
- VF061 | REP-RD-061-00
  Válvula descarga de agua
- VTA38 B | REP-RA-038-BL
  Accionamiento
- VTC04 | REP-RX-018-00
  Conexión

Descarga Total

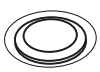

Línea Atuel — **DMA6F | ATU-DP-002-BL**

ZTDML B | REP-TD-028-BL
Tapa

Descarga Total 6lt.



Descarga parcial 3lt.

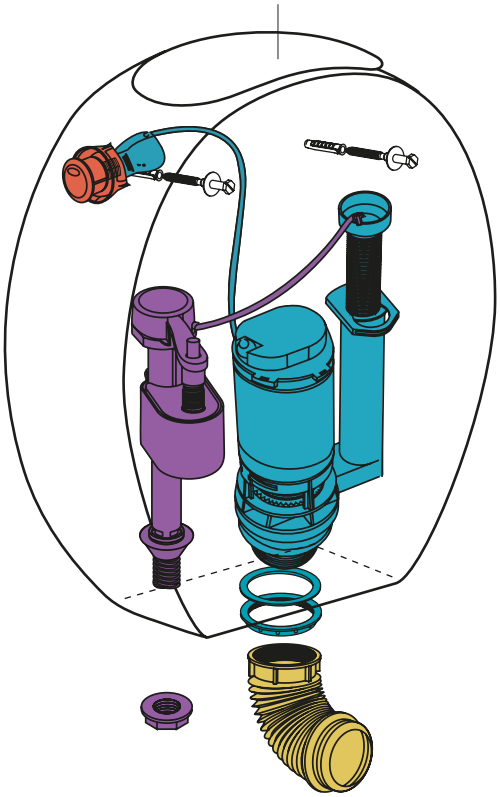

- VFI18 | REP-RE-018-00
  Válvula entrada de agua
- VF059 | REP-RD-059-00
  Válvula descarga de agua
- VTA4701 | REP-RA-047-CR
  Accionamiento
- VTC09 | REP-RX-023-00
  Conexión



Línea Atuel Doble Descarga - Depósito de colgar **DWE6F | ATU-DP-006-BL**

ZTDML B | REP-TD-028-BL
Tapa

Descarga Total



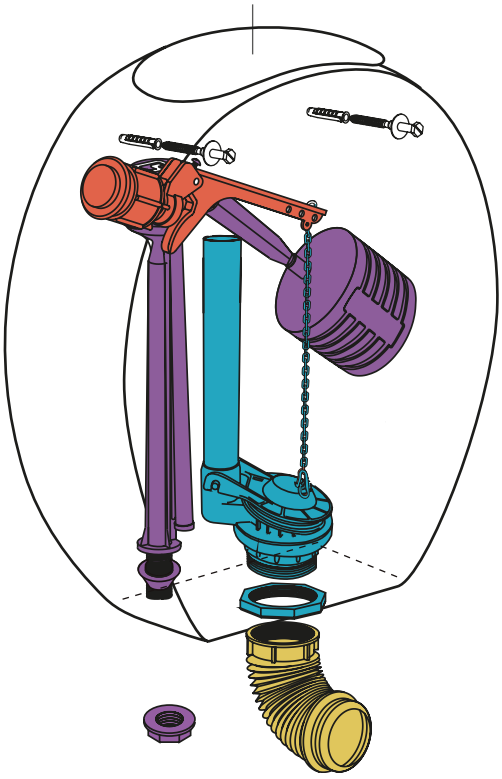

- VFI20 | REP-RE-020-00
  VFI16 04 | REP-RE-416-00
  Válvula entrada de agua
- VF061 | REP-RD-061-00
  Válvula descarga de agua
- VTA38 | REP-RA-038-BL
  Accionamiento
- VTC09 | REP-RX-023-00
  Conexión

Línea Atuel - Depósito de colgar **DME6F | ATU-DP-003-BL**

DEPÓSITOS **DISCONTINUADOS**

ZTDUW | REP-TD-027-BL
Tapa

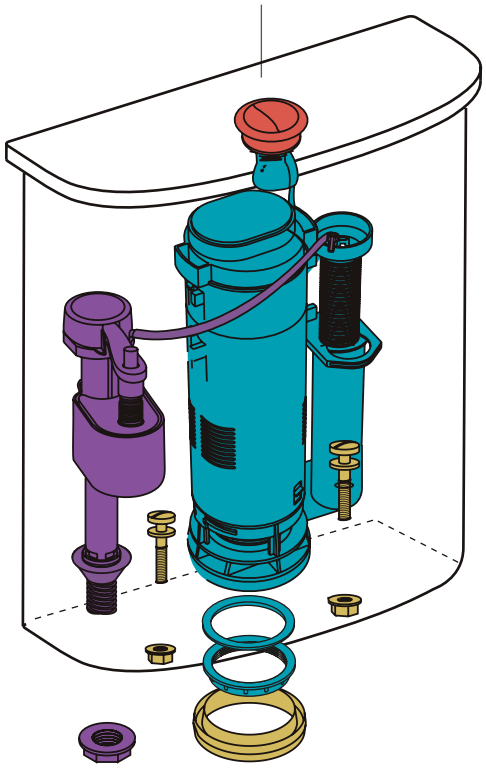

Descarga Total

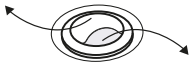

Descarga Parcial

- VFI18 | REP-RE-018-00
  Válvula entrada de agua
- VF060 | REP-RD-060-00
  Válvula descarga de agua
- VTA48 01 | REP-RA-048-CR
  Accionamiento
- VTC04 | REP-RX-018-00
  Conexión

Línea Murano Doble Descarga — **DUWXF | MUR-DP-004-BL**



ACCIONAMIENTO

ACCIONAMIENTO

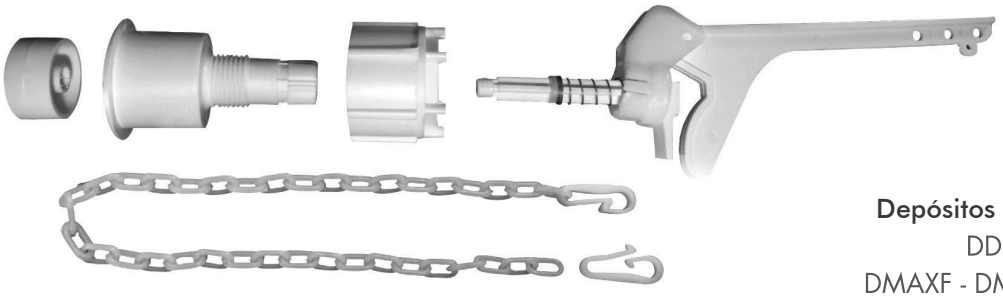

Depósitos compatibles:
DDMXF - DMA6F
DMAXF - DME6F - DMEXF

Botón liviano para depósitos ovales (por unidad) **VTA38 B | REP-RA-038-BL**

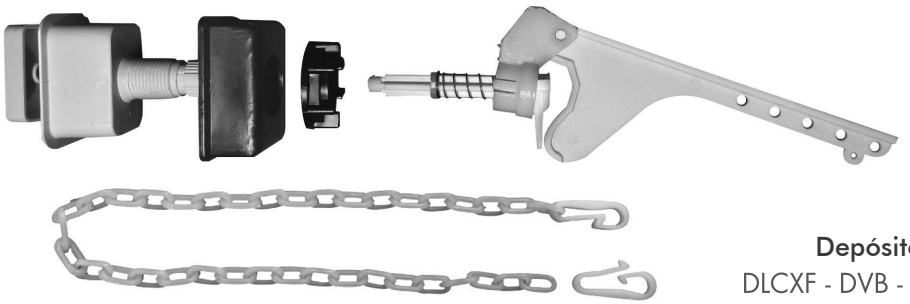

Depósitos compatibles:
DLCXF - DVB - DVMXF - DZMXF

Tecla liviana para depósitos rectos (por unidad) **VTA39 B | REP-RA-039-BL**

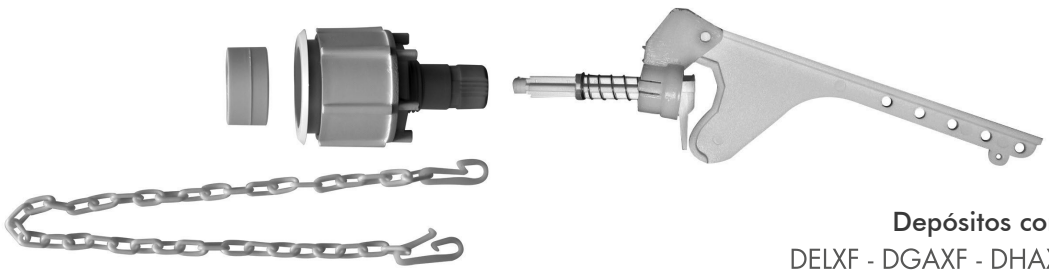

Depósitos compatibles:
DELXF - DGAXF - DHAXF - DKMXF
DKM6F - DNCXF - DNZXF - DURXF

Botón liviano para depósitos rectos (por unidad) **VTA40 B | REP-RA-040-BL**



Depósitos compatibles:
DTEXF - DTE6F

Botón neumático para depósitos Espacio (por unidad) **VTA41 B | REP-RA-041-00**



Depósitos compatibles:
DDMXF - DKMXF - DMAXF - DMEXF - DNCXF

VP812 | REP-RA-812-00

Accionamiento buje, botón y vástago blanco (5 un.)



Depósitos compatibles:
DLCXF - DVMXF - DZMXF

VP780 | REP-RA-780-00

Conjunto buje y tecla color blanco (por 5 un.)



Depósitos compatibles:
DLCXF - DVB
DVMXF - DZMXF

VP704 | REP-RE-704-00

Tuerca de fijación accionamiento tecla/válvula de entrada 1/2'' (por 5 unidades)



Depósitos compatibles:
DDMB - DDMXF - DKCX
DMAB - DMAX - DMEB
DMEX - DMPB - DMPX - DNCX

VP811 | REP-RA-811-00

Tuerca buje para fijación de accionamiento botón (por 5 unidades)



Depósitos compatibles:
DELXF - DGAXF - DHAXF - DKMXF
DLCXF - DNCXF - DNZXF - DURXF - DVMXF

Conjunto horquilla y palanca depósitos rectos (sistema antiguo) (por 5 unidades) **VP730 | REP-RA-730-00**



Depósitos compatibles:
DDMXF - DMAXF - DMEXF

Conjunto horquilla y palanca depósitos ovales (sistema antiguo) (por 5 unidades) **VP731| REP-RA-731-00**

ACCIONAMIENTO

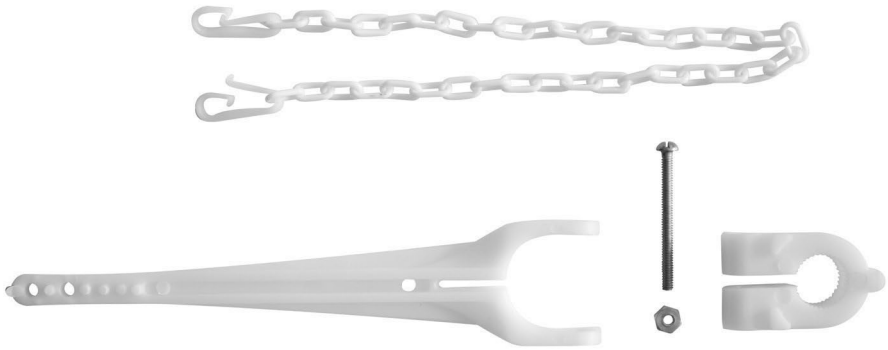

Depósitos compatibles:
DAEXF - DSD - DPA - DSB - DPC

Horquilla y palanca para manija cromada (por unidad) **VTA34 R6 | REP-RA-634-00**

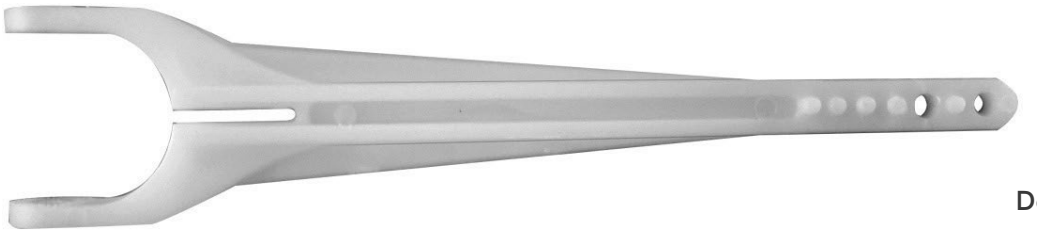

Depósito compatible:
DAEXF

Palanca para manija cromada - Victoria (por 10 unidades) **VP261 | REP-RA-261-00**

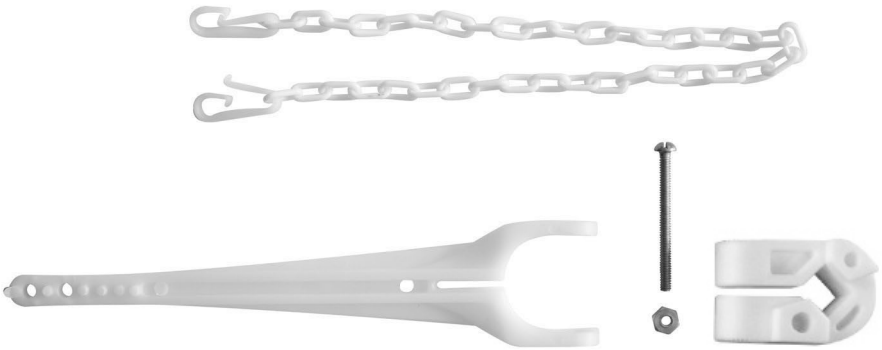

Depósito compatible:
DAEXF

Palanca accionamiento depósitos (por unidad) **VTA34 R8 | REP-RA-834-00**





Depósito compatible:
DAEXF

VTA34 R7 | REP-RA-734-00

Manija cerámica y buje para depósito Victoria (x un.)





Depósitos compatibles:
DAEX - DPA - DSB - DSD

VTA34 R2 | REP-RA-234-00

Manija cromada y buje para depósitos (por unidad)



Depósitos compatibles:
DAEXF - DPA - DSB - DSD

VP302 | REP-RA-302-00

Manija de accionamiento cromada (por 10 un.)



Depósitos compatibles:
DFLXF - DFCXF

VTA53 01 | REP-RA-053-CR

Botón sup simple desc cr - repuestos (por 10 un.)



Depósito compatible:
DAEXF

VP378 | REP-RA-378-00

Buje para manija cerámica Victoria (por 10 un.)

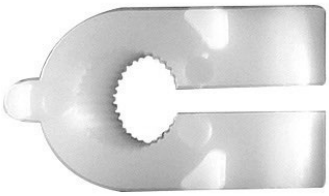

Depósito compatible:

VP260 | REP-RA-260-00

Buje para palanca manija cromada Victoria



Depósito compatible:
DAEXF

VP450 | REP-RA-378-00

Buje para manija cromada Victoria (por 10 unidades)



Depósito compatible:
DAEXF

VP379 | REP-RA-260-00

Buje para palanca manija cerámica Victoria (x10 un.)

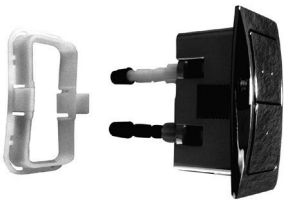

Depósito compatible:
DZWXF

VTA43 01 | REP-RA-043-CR

Tecla descarga dual cromo (por unidad)



Depósito compatible:
DDW4F

VTA49 01 | REP-RA-049-CR

Botón 48 mm ES-LG. (por unidad)

ACCIONAMIENTO



Depósitos compatibles:
DEW6F - DEWXF - DKWXF - DKW6F - DWA6F
DWAXF - DWE6F - DWEXF - DWL6F - DWPXF

VTA47 01 | REP-RA-047-CR

Botón descarga dual cromo Diámetro 38 mm (sistema cable) (por unidad)

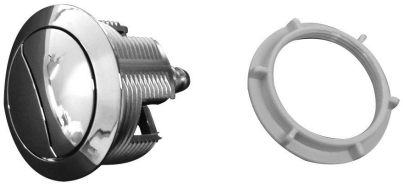

Depósitos compatibles:
DHWXF - DJW6F - DNWXF - DRAXF
DUWXF - DRW6F - DTW6F - DBW4X

VTA48 01 | REP-RA-048-CR

Botón descarga dual cromo Diámetro 48 mm (sistema cable) (por unidad)



VTA55 | REP-RA-055-CR

Botón de accionamiento Touchless (por unidad)



VTA55 | REP-RA-455-00

Porta pilas acc. Touchless (por unidad)



VTA57-01 | REP-RA-057-CR

Botón mecánico Línea Espacio Ø20



VTA58-01 | REP-RA-058-CR

Botón mecánico Linea Espacio Ø40



VTA57-R1 | REP-RA-157-CR

Accionamiento neumático para válvula de descarga - Dep. Espacio



Depósitos compatibles:
DACXF - DPCXF - DPL6F - DPLXF

Palanca accionamiento depósitos **VIP19 | REP-RA-119-00**

Palanca accionamiento depósitos (por unidad) **VP019 | REP-RA-019-00**



Depósitos compatibles:
DAF - DCF - DDA - DDM - DMA
DME - DMP - DNF - DVC

VTA31 B | REP-RA-031-BL

Tirador completo blanco (por unidad)

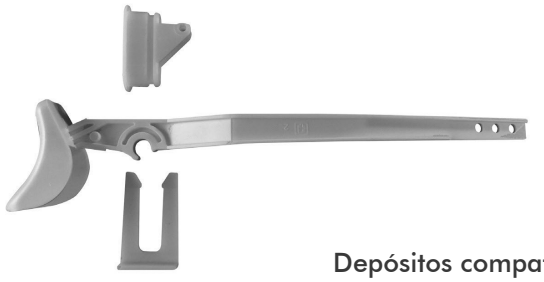

Depósitos compatibles:
DAPXF - DARXF

Palanca acci. dep. (x10 uni.) **VP913 | REP-RA-913-00**

Palanca acci. dep. (x1 uni.) **VS913 | REP-RA-013-00**



Depósitos compatibles:
DAF - DCF - DDA - DDM
DMA- DME - DMP - DNF - DVC

ZPBLF B | REP-RV-002-BL

Perilla tirador porcelana (por 5 unidades)



Depósitos compatibles:
AF - DCF - DDA - DDM - DMA
DME - DMP - DNF - DVC

VP372 B | REP-RA-372-BL

Buje roscado blanco para sist. de tirador (x 10 un.)



Depósitos compatibles:
DAF - DCF - DDA - DDM - DMA
DMAB - DMP - DNF - DPA - DSD

VP630 | REP-RA-630-00

Puente de fijación tapa c/tirador mod. ovales (x10 un.)



Depósito compatible:
DVC

VP370 | REP-RA-370-00

Puente de fijación con tirador Verona (por 10 un.)

ACCIONAMIENTO



Depósitos compatibles:
DAF - DCF - DDA - DDM
DMA - DME - DMP - DNF - DVC

VP371 | REP-RA-371-00

Varilla tirador (por 10 unidades)



Depósitos compatibles:
DACXF - DAEXF - DAPXF - DARXF - DDMXF - DELXF
DGAXF - DHAXF - DKMXF - DLCXF - DMA6F - DMAXF
DME6F - DMEXF - DNCXF - DNZXF - DPCXF
DPL6F - DPLXF - DURXF - DVMXF - DZMXF

VPL141 | REP-RA-141-00

Cadenita plástica (por 10 unidades)

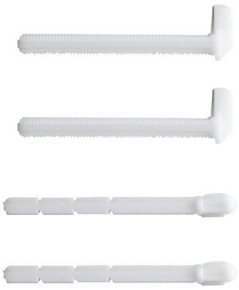

Depósitos compatibles:
D92TE

VTA54 01 | REP-RA-154-00

Accionamiento de depósito de embutir

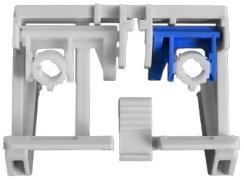

Depósitos compatibles:
D92TE

VTA54-02 | REP-RA-254-00

Juego de actuador de accionamiento

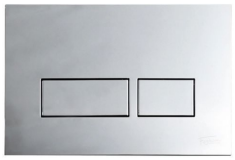

VTA51-01
REP-RA-051-CR

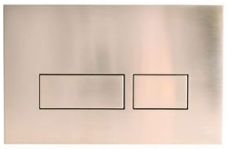

VTA51-NQ
REP-RA-051-NQ

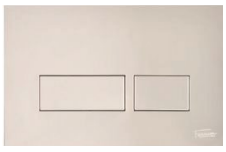

VTA51-PE
REP-RA-051-PE



VTA56-GG
REP-RA-056-GG



VTA56-NS
REP-RA-056-NS

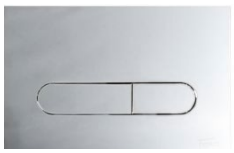

VTA56-CR
REP-RA-056-CR



VTA52-01
REP-RA-052-CR

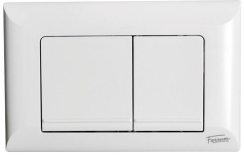

VTA52-B
REP-RA-052-BL

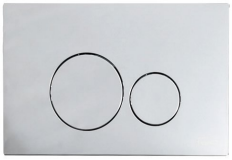

VTA50-01
REP-RA-050-CR

Depósitos compatibles: D92TE

Botonera para depósito de embutir



DESCARGA DE AGUA

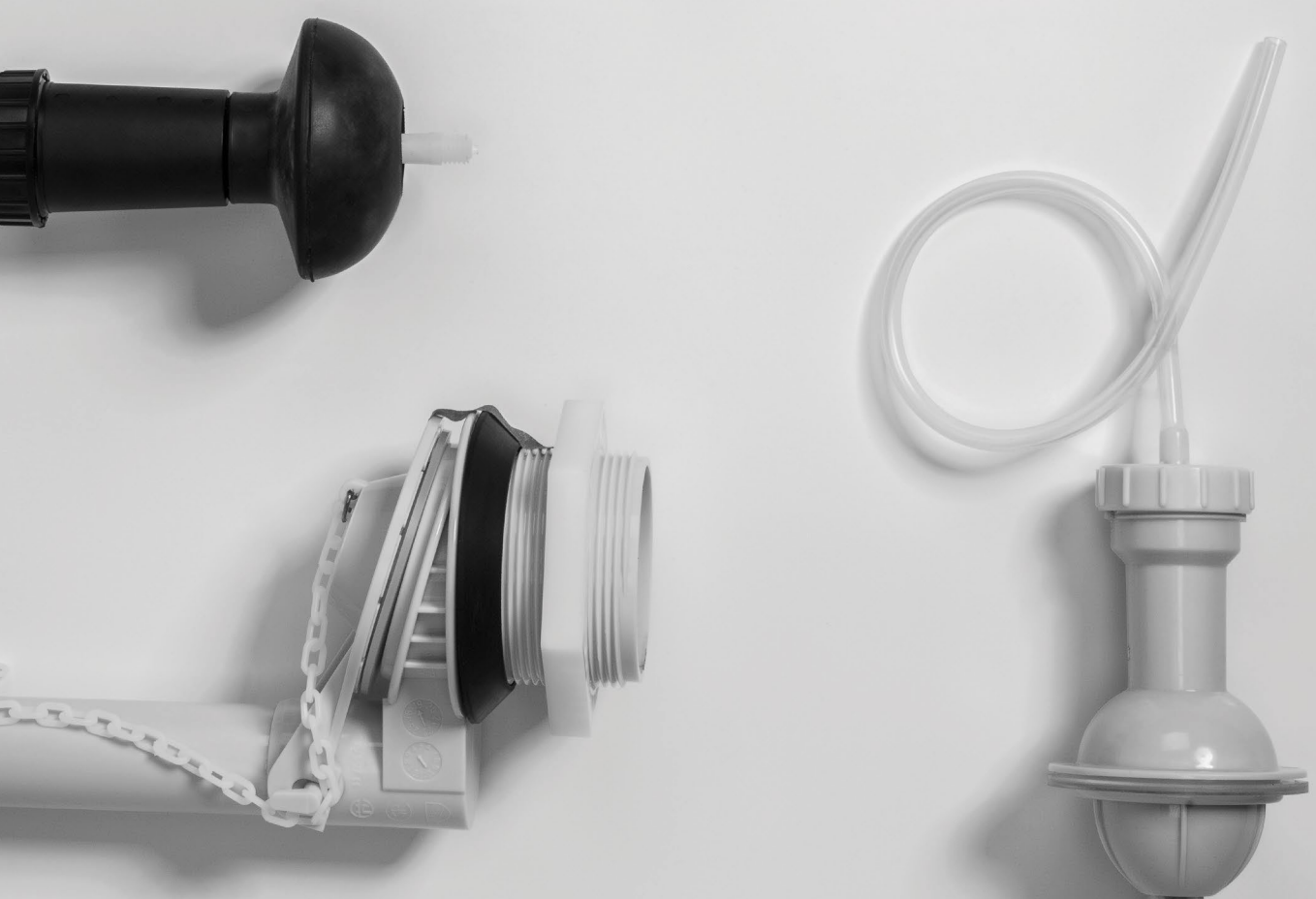

DESCARGA **DE AGUA**

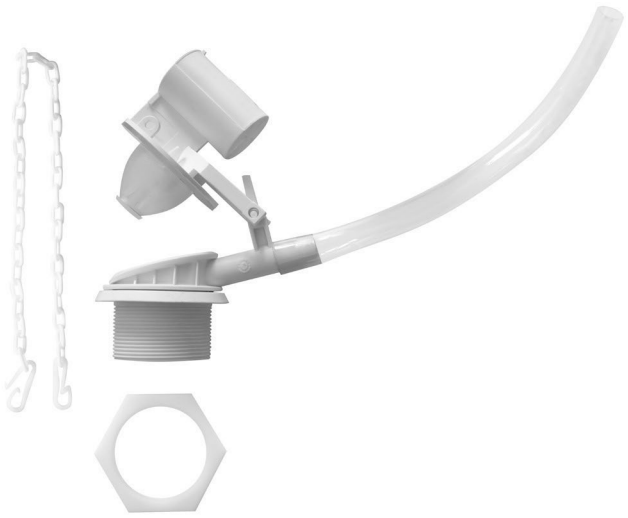

Depósitos compatibles:
DACXF - DAEXF - DAPXF - DARXF - DDMXF
DELXF - DGAXF - DHAXF - DKMXF - DLCXF
DMAXF - DMEXF - DKM6F - DNZXF - DPLXF
DNCXF - DNZXF - DURXF - DVMXF - DZMXF

VF051 | REP-RD-051-00

Válvula de descarga flapper con vaso (por unidad)



Depósitos compatibles:
DMA6F - DME6F - DPL6F - DPLXF
DFLXF - DFCXF - DPCXF - DKC6F

VF061 | REP-RD-061-00

Válvula de descarga flapper rígido (por un.)



Depósitos compatibles:
DKM6F

VF062 | REP-RD-062-00

Válvula de descarga flapper rígido
(por un.)



Depósitos compatibles:
DTE6F - DTEXF

VF054 | REP-RD-054-00

Válvula de descarga depósito espacio sistema neumático (por unidad)



Depósitos compatibles:
DEW6F - DEWXF - DKWXF - DWA6F
DWAXF - DWE6F - DWEXF - DWL6F
DWPXF - DKW6F - DWE6F

VF059 | REP-RD-059-00

Válvula doble descarga con botón accionamiento diámetro 38 mm (sistema cable) (por unidad)



Depósitos compatibles:
DHWXF - DJW6F - DNWXF - DRAXF
DRW6F - DTW6F - DUWXF - DBW4X

VF060 | REP-RD-060-00

Válvula doble descarga con botón accionamiento diámetro 48 mm (sistema cable) (por unidad)



Depósitos compatibles:
DHWXF - DNWXF - DRAXF - DUWXF

VF057 | REP-RD-057-00

Válvula de doble descarga (sistema vástago) (por unidad)



Depósito compatible:
DZWXF

VF058 | REP-RD-058-00

Válvula de doble descarga depósito Adriática (sistema vástago) (por unidad)

DESCARGA **DE AGUA**



Depósito compatible:
DDW4F

VF056 | REP-RD-056-00

Válvula descarga dual 3" (por unidad)

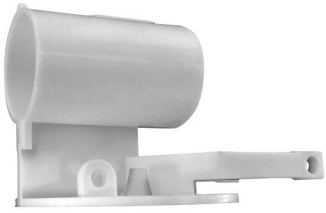

Depósitos compatibles:
DAEXF - DACXF - DAPXF - DARXF - DDMXF - DELXF
DGAXF - DHAXF - DKMXF - DLCXF - DMAXF - DMEXF
DMPX - DNCXF - DNZXF - DURXF - DVMXF - DZMXF

VP801 | REP-RD-801-00

Porta obturador flapper con vaso (por 5 unidades)



Depósitos compatibles:
DAF - DCF - DDA - DDMB - DMA - DME
DMP - DNF - DPA - DPC - DSB - DSD - DVC

VP690 | REP-RD-690-00

Obturador de descarga antiguo (por 30 unidades)



Depósitos compatibles:
DACXF - DAEXF - DAPXF - DARXF - DDMXF - DELXF
DGAXF - DHAXF - DKMXF - DLCXF - DMAXF - DMEXF
DMPX - DNCXF - DNZXF - DURXF - DVMXF - DZMXF

VF051 R2 | REP-RD-251-00

Obturador flapper con vaso (por unidad)



Depósitos compatibles:
DKC6F - DMA6F - DME6F - DFLXF
DFCXF - DPL6F - DPCXF - DPLXF

Obturador flapper rígido depósito (x 10 un.) **VP691 | REP-RD-691-00**

VF061 R1 | REP-RD-061-00

Obturador flapper rígido (por unidad)



Depósitos compatibles:
DAE - DDMB - DMAB
DMEB - DMPB - DVB DZM

Obturador plano flapper (por 10 unidades) **VP480 | REP-RD-480-00**

VC001 R1 | REP-RD-001-00

Obturador plano flapper (por unidad)



Depósitos compatibles:
DAEXF - DACXF - DAPXF - DARXF - DDMXF - DELXF
DGAXF - DHAXF - DKMXF - DLCXF - MAXF - DMEXF
DMPX - DNCXF - DNZXF - DURXF - DVMXF - DZMXF

VP802 | REP-RD-802-00

Obturador para sistema flapper con vaso (por 30 un.)



Depósito compatible:
DTEXF

VF054 R2 | REP-RD-254-00

Obturador negro para válvula neumática (por un.)



Depósito compatible:
DTE6F

VF054 R6 | REP-RD-654-00

Obturador blanco para válvula neumática (por un.)



Depósitos compatibles:
DAPXF - DARXF - DDMXF
DMAXF - DZMXF

VC223 | REP-RD-023-00
VC223 01 | REP-RD-123-00

Obturador válvula cilíndrica

Obturador válvula cilíndrica (por unidad)

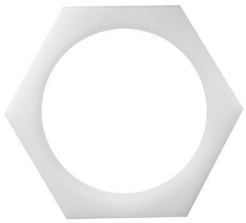

Depósitos compatibles:
DACXF - DAEXF - DAPXF
DARXF - DDMXF - DELXF
DGAXF - DHAXF - DKMXF
DLCXF - DMAXF - DMEXF
DMPX - DNCXF - DNZXF
DTW6F - DURXF
DVMXF - DZMXF

VP482 | REP-RD-482-00

Tuerca blanca para asiento de obturador (por 5 un.)

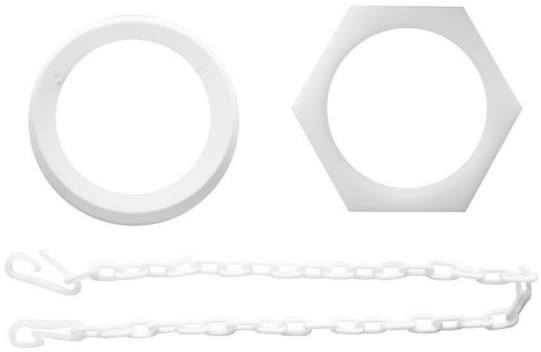

Depósitos compatibles:
DACXF - DAEXF - DAPXF - DARXF - DDMXF - DELXF
DGAXF - DHAXF - DKMXF - DLCXF - DKM6XF - DKC6XF
DMA6F - DME6F - DFLXF - DFCXF - DPL6F - DPCXF - DPLXF
DMAXF - DMEXF - DNCXF - DNZXF - DURXF
DVMXF - DZMXF

Fijación para válvula con flapper (por unidad) **VF051 R4 | REP-RD-451-00**



Depósitos compatibles:
DACXF - DAEXF - DAPXF - DARXF - DDMXF - DELXF
DGAXF - DHAXF - DKMXF - DLCXF - DMAXF - DMEXF
DMPX - DNCXF - DNZXF - DTW6F - DURXF - DVMXF - DZMXF

Guarnición para asiento obturador plano tipo flapper (por 10 unidades) **VP487 | REP-RD-487-00**

DESCARGA **DE AGUA**



Depósitos compatibles:
D92TE

VF063 | REP-RD-063-00

Válvula doble descarga para depósito de embutir



Depósitos compatibles:
D92TE

VF063 04 | REP-RD-463-00

Anclaje de válvula de descarga



VF064 |REP-RD-064-00

Válvula Sistema Touchless 3”



VF065 | REP-RD-065-00

Válvula Sistema Touchless 2”



CONEXION Y FIJACIÓN

CONEXIÓN Y FIJACIÓN



Depósitos compatibles:
DDA - DDM - DDMB - DDMX
DKCX - DMA - DMAB - DMAX
DMP - DMPB - DMPX - DNCX
DVB - DVC - DVM - DVMX
DZM - DZMX

VP230 | REP-RX-009-00

Aro de conexión inodoro - depósito (por 10 unidades)



Depósitos compatibles:
DAE - DLCX

VP283 | REP-RX-010-00

Aro de conexión inodoro - depósito (por 5 unidades)



Depósitos compatibles:
DACXF - DARXF - DMEXF
DME6F - DPCXF DWE6F
DWEXF - DWPXF - DFCXF

VTC09 | REP-RX-023-00

Conexión tipo fuelle para depósitos de colgar (por un.)



Depósitos compatibles:
DTE6F - DTEXF

VS180 | REP-RX-011-00

Enchufe entrada de agua inodoro corto Espacio (x un.)



Modelos compatibles:
ICA - ICM - IFA - IKC - ILS
IMF - INC - IPM - ISC - IUF - IVE

VP189 | REP-RX-005-00

Enchufe entrada de agua para inodoro corto (x 5 un.)

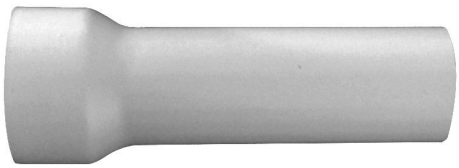

Modelos compatibles:
MMC - MMD

VTC16 | REP-RX-028-00

Conexión de PVC para mingitorio (por unidad)



Modelo compatible:
MMD

VTC15 | REP-RX-027-00

Conexión mingitorio antivandálico (por unidad)



Modelo compatible:
IBF

VTC07 | REP-RX-021-00

Conexión a inodoro Bermejo (por unidad)

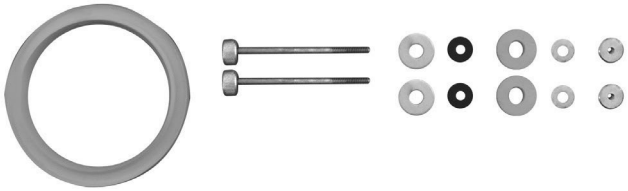

Depósitos compatibles:
DAF - DCF - DDA - DDM - DDMB - DMA
DMAB - DMP - DMPB - DNF - DPA - DSD - DVC

VTC01 | REP-RX-014-00

Conexión inodoro con tornillo de bronce (por un.)



Depósitos compatibles:
DME - DMEB - DMEX

VTC02 | REP-RX-015-00

Conexión inodoro para depósito de colgar (por un.)

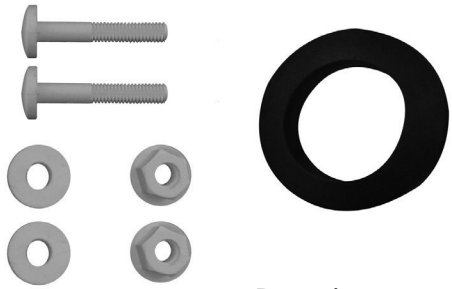

Depósitos compatibles:
DAEXF - DLCXF

VTC03 | REP-RX-017-00

Conexión inodoro tornillos plásticos de 60mm (x un.)

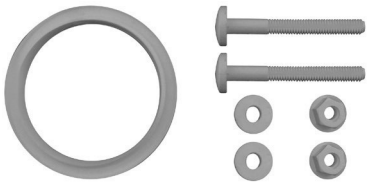

Depósitos compatibles:
DAPXF - DDMXF - DELXF - DEWXF - DJW6F - DMA6F
DMAXF - DMPX - DNCXF - DNWXF - DNZXF - DPL6F
DPLXF - DTW6F - DURXF - DUWXF - DZMXF - DZWXF
DWA6F - DWAXF - DWL6F - DGAXF - DAPXF - DFLXF

VTC04 | REP-RX-018-00

Conexión inodoro tornillos plásticos de 80mm (x un.)

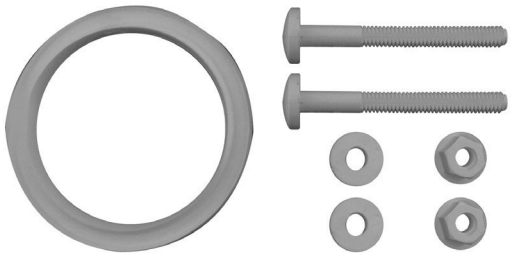

Depósito compatible:
DVMXF

VTC05 | REP-RX-019-00

Conexión inodoro tornillos plásticos de 90mm (x un.)

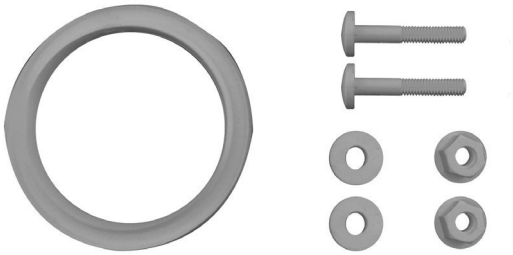

Depósitos compatibles:
DEW6F - DKCX - DKMXF
DKWXF - DKM6F- DKW6F

VTC06 | REP-RX-020-00

Conexión inodoro tornillos plásticos de 60mm (x un.)

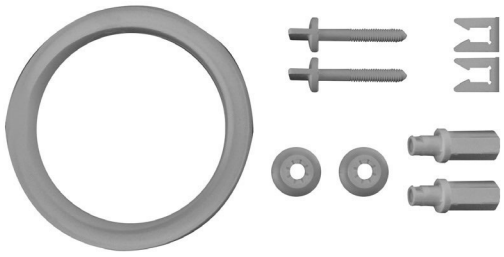

Depósitos compatibles:
DGAXF- DHAXF - DHWXF - DRAXF - DRW6F

VTC13 | REP-RX-026-00

Conexión a inodoro tornillo con mariposa (por un.)



Modelos compatibles:
BHA1J / 3J

Fijación de bidé (x un.) **VTP07 | REP-RX-036-00**

CONEXIÓN Y FIJACIÓN

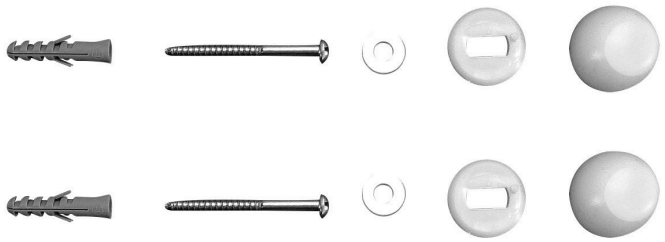

Modelos compatibles:
BAE3 - BLC1 - BLC3 - ILE - ILS - IVE

VTP01 | REP-RX-030-00

Fijación de inodoro y bidé a piso (por unidad)

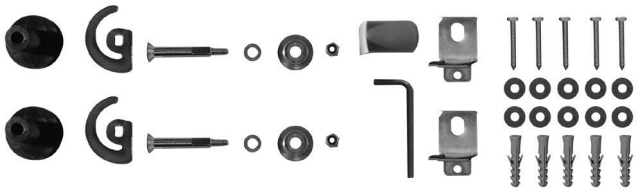

Modelos compatibles:
BGA1F / 3F - IGLF

VTP03 | REP-RX-032-00

Fijación de inodoro y bidé a piso (por unidad)



Modelo compatible:
IGL

VTP04 | REP-RX-033-00

Fijación de inodoro a piso (por unidad)



Modelos compatibles:
BGA1F / 3F - IGLF

VTP05 | REP-RX-034-00

Fijación de inodoro/bidé a piso parte cerámica (x un.)



Modelo compatible:
IHLJ

VTP06 | REP-RX-035-00

Fijación de inodoro a piso (por unidad)

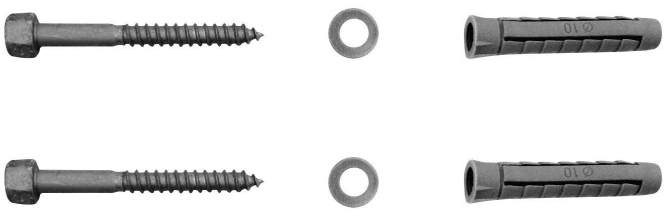

Modelos compatibles:
BRA1J / 3J - IRCJ - IRLJ

VTP08 | REP-RX-037-00

Fijación de inodoro a piso (por unidad)



Depósitos compatibles:
IDCM - IDLQ

VTP11 | REP-RV-111-00

Fijación posterior (por unidad)



Modelos compatibles:
BEL1J / 3J - IDCM - IDLQ

VTP10 | REP-RX-039-00

Fijación lateral inodoro/bidet (por unidad)

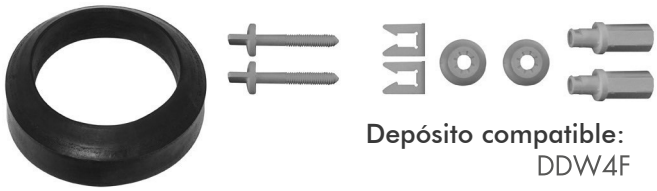

Depósito compatible:
DDW4F

Conexión dep. Milena **VTC17 | REP-RX-029-00**



Depósitos compatibles:
DTE6F - DTEXF

VTC11 | REP-RX-024-00

Conexión depósito a inodoro (por unidad)



Modelos compatibles:
ICA - ICM - IDA - IEA - IFA - IKC - IKL
ILC - ILE - ILM - ILS - IMF - IML - INC
INL - IPL - IPM - IQF - ISC - IUF - IVC - IVE

VS454 | REP-RX-012-00

Goyete acople inodoro (por unidad)



Modelos compatibles:
ICA - ICM - IDA - IEA - IFA - IKC - IKL
ILC - ILE - ILM - ILS - IMF - IML - INC
INL - IPL - IPM - IQF - ISC - IUF - IVC - IVE

Aro de cera (por unidad) **VS908 | REP-RX-013-00**

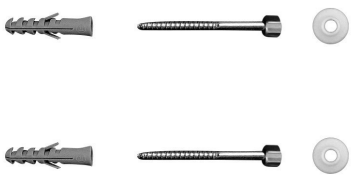

VTP09 | REP-RX-038-00

Fijación universal de inodoro y bidé a piso (por un.)

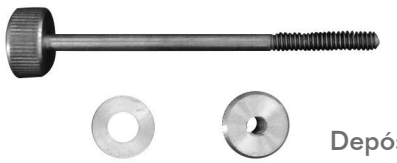

Depósitos compatibles:
DAE - DLC

VP183 | REP-RX-003-00

Tornillo bronce moleteado c/tuerca 80mm (x 20 un.)

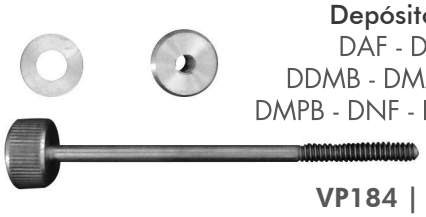

Depósitos compatibles:
DAF - DCF - DDA - DDM
DDMB - DMA - DMAB - DMP
DMPB - DNF - DPA - DSD - DVC

VP184 | REP-RX-004-00

Tornillo bronce moleteado c/tuerca 90mm (x 20 un.)



Depósitos compatibles:
DAF - DCF - DDA - DDM - DDMB
DMA - DMAB - DMP - DMPB
DNF - DPA - DSD - DVC

VP120 | REP-RX-002-00

Guarnición p/tornillo de bronce moleteado (x 20 un.)

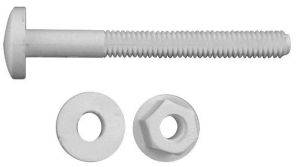

Depósitos compatibles:
DAE - DAEX - DKCX - DLCX

VP190 | REP-RX-006-00

Conjunto tornillo plástico 60mm (por 20 unidades)

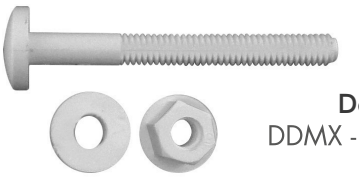

Depósitos compatibles:
DDMX - DMAX - DMPX - DZMX

VP191 | REP-RX-007-00

Conjunto tornillo plástico 80mm (por 20 unidades)

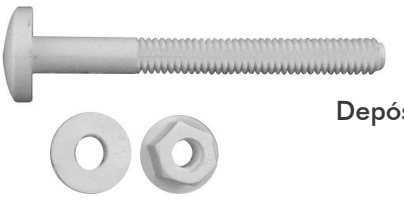

Depósitos compatibles:
DVB - DVM

VP192 | REP-RX-008-00

Conjunto tornillo plástico 90mm (por 20 unidades)

CONEXIÓN Y FIJACIÓN



Depósitos compatibles:
D92TE

VTC24 | REP-RX-051-00

Flexible de conexión



Depósitos compatibles:
D92TE

VTC25 | REP-RX-052-00

Conexión depósito de embutir



VPIAC | REP-CI-016-00

Enchufe y guarnición para inodoro de colgar varios



VPIAC | REP-CI-017-00

Enchufe para inodoro de colgar varios



VCC26 | REP-RX-153-00

Fexible 1/2" - 300 mm



VCC20 | REP-RX-146-00

Fexible 1/2" - 400 mm



VCC27 | REP-RX-154-00

Fexible 1/2" - 500 mm



Compatible con pileta:
PCA, PCB

VG018 | REP-RV-118-00

Sopapa para pileta de cocina Ø115



ENTRADA DE AGUA



ENTRADA DE AGUA



Depósitos compatibles:
DELXF - DHWXF - DKWXF - DLCXF - DNWXF
DRAXF - DRW6F DUWXF - DWA6F - DWAXF
DWE6F - DWEXF DWL6F - DWPXF - DZWXF
DFLXF - DKW6F - DDW4F - DFCXF - DBW4X

VFI18 | REP-RE-018-00

Válvula de entrada de agua descarga dual (telescópica, regulación 8" a 12") (por unidad)



Depósitos compatibles:
DEW6F - DEWXF - DJW6F - DTW6F

VFI19 | REP-RE-019-00

Válvula de entrada de agua 10" descarga dual (por unidad)



Depósitos compatibles:
DACXF - DAEXF - DAPXF - DARXF - DDMXF - DGAXF
DHAXF - DKMXF - DMA6F - DMAXF - DME6F - DMEXF
DNCXF - DNZXF - DTE6F - DTEXF - DURXF - DVMXF
DZMXF

VFI20 | REP-RE-020-00

Válvula entrada de agua 12"
(cabeza celeste, sin reposición de agua) (por unidad)



Compatible con:
Inodoros no sifónicos

VFI21 | REP-RE-021-00

Válvula entrada de agua 12"
(cabeza blanca, con reposición de agua) (por unidad)



Depósitos compatibles:
DAF - DCF - DDA - DNF
DPA - DPC - DSB - DSD

VFI16 07 | REP-RE-716-00

Válvula entrada de agua c/foundry para depósito con estribo, largo 6.1/4" con boya (por un.)



Depósitos compatibles:
DACX - DAEX - DAF - DCF - DDA - DDMX
DKCX - DLCX - DMAX - DMEX - DMPX - DNCX
DNF DPA - DPC - DSB - DSD - DVMX - DZMX

VIP23 | REP-RE-990-00

Tuerca palanca para varilla flotante (por 10 un.)



Depósitos compatibles:
DDM - DDMB - DMA
DMAB - DME - DMEB
DMP - DMPB

VP602 | REP-RE-602-00

Boya piramidal para válvula nacional (por 10 un.)



Depósitos compatibles:
DAF - DCF - DDA - DDM
DDMB - DMA DMAB - DME
DMEB - DMP - DMPB - DNF
DPA DPC - DSB - DSD - DVC

VP139 | REP-RE-139-00

Buje de reducción de 3/8" a 1/2" (por 10 unidades)



Depósitos compatibles:
DACXF - DAEXF - DAPXF
DARXF - DDMXF - DGAXF
DHAXF - DKMXF - DLCXF
DMAXF - DMEXF - DNCXF
DNZXF - DTEXF - DURXF
DVMXF - DZMXF - DKM6F
DKC6F - DMA6F - DME6F
DPL6F - DPCXF - DTE6F - DPLXF

VFI16 04 | REP-RE-416-00

Boya para válvula de entrada de agua tipo Cost Foundry (por unidad) (por unidad)

VP852 | REP-RE-852-00

Boya para válvula de entrada de agua tipo Cost Foundry (por 10 unidades)



Depósitos compatibles:
DAF - DCF - DDA - DDM - DDMB - DMA
DMAB - DME - DMEB - DMP - DMPB - DNF
DPA - DPC - DSB - DSD - DVC - DZM

VP281 | REP-RE-281-00

Boya cilíndrica para válvula de entrada nacional palanca de bronce (por 10 unidades)

ENTRADA DE AGUA



Depósitos compatibles:
DAF - DCF - DDA - DDM - DDMB - DMA - DMAB
DME - DMEB - DMP - DMPB - DNF - DPA - DPC
DSB - DSD - DVC - DZM

VP214 | REP-RE-214-00

Chaveta para cabeza de válvula entrada de agua (por 50 unidades)

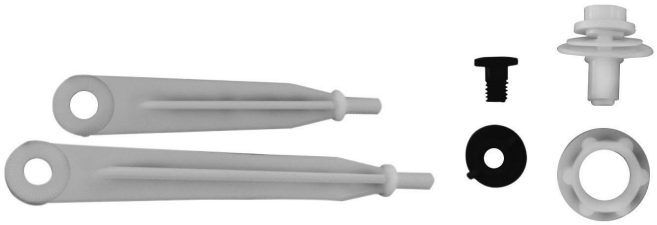

Depósitos compatibles:
DACXF - DAEXF - DAPXF - DARXF - DDMXF
DGAXF - DHAXF - DKMXF - DMAXF - DMEXF
DNCXF - DTEXF - DVMXF - DZMXF

VFN16 03 | REP-RE-316-00

Cabeza de válvula 1/2" (por unidad)



Depósitos compatibles:
DAF - DCF - DDA - DNF
DPA - DPC - DSB - DSD - DVC

VP202 | REP-RE-202-00

Palanca larga de latón para boya válvula entrada de agua nacional (por 10 unidades)



Depósitos compatibles:
DAF - DCF - DDA - DDM
DDMB - DMA - DMAB - DME
DMEB - DMP - DMPB - DNF
DPA - DPC - DSB - DSD
DVC - DZM

VP215 | REP-RE-215-00

Diafragma para cabeza de válvula nacional (por 50 unidades)



Depósitos compatibles:
DDM - DDMB -DMA - DMAB
DME - DMEB - DMP - DMPB

VP600 | REP-RE-600-00

Palanca corta de latón para boya válvula entrada de agua nacional (por 10 unidades)



Depósitos compatibles:
DAF - DCF - DDA - DDM
DDMB - DMA - DMAB - DME
DMEB - DMP - DMPB - DNF
DPA - DPC - DSB - DSD - DVC

VP134 | REP-RE-134-00

Guarnición de válvula entrada de agua de 3/8" (por 20 unidades)



Depósitos compatibles:
DACX - DAEX - DAF - DCF
DDA - DDMX - DKCX - DLCX
DMAX - DMEX - DMPX - DNCX
DNF DPA - DPC - DSB - DSD
DVMX - DZMX

VIP22 | REP-RE-989-00

Tuerca ajuste para válvula coast foundry 15/16" (por 10 unidades)



Depósitos compatibles:
DACXF - DAPXF - DARXF
DDMXF - DGAXF DHAXF
DKMXF - DMAXF - DMEXF
DNCXF - DTEXF - DURXF
DVMXF - DZMXF

VP704 | REP-RE-704-00

Tuerca de fijación accionamiento tecla / válvula de entrada 1/2" (por 5 unidades)





Depósitos compatibles:
DACXF - DAEXF - DAPXF - DARXF - DDMXF
DGAXF - DHAXF - DKMXF - DMAXF - DMEXF
DNCXF - DTEXF - DVMXF - DZMXF

VFN16 02 | REP-RE-007-00

Fijación válvula 1/2" (por unidad)



Depósitos compatibles:
D92TE

VFI23 | REP-RE-023-00

Válvula de entrada depósito de embutir (por unidad)



Depósitos compatibles:
D92TE

VFI23 03 | REP-RE-323-00

Pistón obturador (por unidad)



Depósitos compatibles:
D92TE

VFI23 05 | REP-RE-523-00

Llave de paso para válvula de entrada (por unidad)



TAPAS PARA DEPÓSITOS

TAPAS PARA DEPÓSITOS



Depósitos compatibles:
DWL6F - DWPXF
Colores: B - D - FA
ANDINA
Medidas: 166 x 515 mm.

ZTDWP | REP-TD-031-BL

Tapa para depósito Andina (por unidad)



Depósito compatible:
DACXF
Colores: B - D - FA - G
ANDINA
Medidas: 170 x 555 mm.

ZTDAC | REP-TD-009-BL

Tapa para depósito Andina (por unidad)



Depósitos compatibles:
DAPXF - DARXF - DPCXF - DPLXF
Colores: B - D - FA
MAYO / ANDINA
Medidas: 166 x 515 mm.

ZTDAP | REP-TD-012-BL

Tapa para depósito Mayo / Andina (por unidad)



Depósitos compatibles:
DMAXF - DMA6F - DMEXF - DME6F - DTEXF
DTE6F - DWAXF - DWA6F - DW6XF - DWE6F
Colores: B - D - FA
FLORENCIA / ESPACIO
Medidas: 115 x 235 mm.

ZTDML | REP-TD-028-BL

Tapa para depósito oval con botón (por unidad)



Depósitos compatibles:
DMA - DME
Colores: B - D - FA
FLORENCIA
Medidas: 115 x 235 mm.

ZTDMA | REP-TD-019-AL

Tapa para depósito oval con tirador (por unidad)



Depósito compatible:
DAF
Colores: AL - B
FLORENCIA ANTIGUO
Medidas: 190 x 555 mm.

ZTDAF | REP-TD-003-AL

Tapa p/ depósito Florencia antiguo con tirador (x un.)



Depósito compatible:
DKWXF - DKW6F
Colores: B
BARI
Medidas: 440 x 180 mm.

ZTDKA | REP-TD-014-BL

Tapa para depósito Bari (por unidad)



Depósitos compatibles:
DFLXF - DFCXF
Colores: B
MAYO
Medidas: 400 x 190 mm.

ZTDFL | REP-TD-048-BL

Tapa para depósito Mayo (por unidad)



Depósito compatible:

Colores: B - S
DÓRICA ANTIGUO
Medidas: 190 x 555 mm.

ZTDDA | REP-TD-013-BL

Tapa para depósito Dórica antiguo con tirador (x un.)



Depósito compatible:
DSB
Colores: B
PILAR / ROMA ANTIGUO
Medidas: 200 x 553 mm.

ZTDSB | REP-TD-024-BL

Tapa para depósito Pilar - Roma antiguos (por un.)



Depósito compatible:
DDMXF
Colores: B - M - S
DÓRICA
Medidas: 115 x 235 mm.

ZTDDL | REP-TD-006-BL

Tapa para depósito Dórica con botón (por unidad)



Depósito compatible:
DDM
Colores: B
DÓRICA
Medidas: 115 x 235 mm.

ZTDDM | REP-TD-007-BL

Tapa para depósito Dórica con tirador (por unidad)



Depósito compatible:
DHAXF
Colores: B - BE - S
MARINA
Medidas: 167 x 378mm.

ZTDHA | REP-TD-011-BL

Tapa para depósito Marina (por unidad)



Depósito compatible:
DHWXF - DHW6F - DHW6T
Colores: B - BE - S
MARINA
Medidas: 167 x 378mm.

ZTDHW | REP-TD-020-BL

Tapa para depósito Marina descarga dual (por un.)



Depósitos compatibles:
DKMXF - DKWXF - DKM6F
DKC6F | **Colores:** B
BARI
Medidas: 180 x 415mm.

ZTDKM | REP-TD-016-BL

Tapa para depósito Bari (por unidad)



Depósito compatible:
DKCXF
Colores: B
BARI
Medidas: 180 x 415mm.

ZTDKC | REP-TD-015-BL

Tapa para depósito Bari (por unidad)

TAPAS PARA DEPÓSITOS



Depósito compatible:
DGAXF
Colores: B
BARI
Medidas: 122 x 360mm.

ZTDGA | REP-TD-010-BL

Tapa para depósito Avignon (por unidad)



Depósito compatible:
DAEXF
Colores: B
BARI
Medidas: 210 x 490mm.

ZTDAE | REP-TD-002-BL

Tapa para depósito Victoria (por unidad)



Depósito compatible:
DLCXF
Colores: B
BARI
Medidas: 120 x 270mm.

ZTDLC | REP-TD-018-BL

Tapa para depósito Milano (por unidad)



Depósito compatible:
DNCXF
Colores: B
BARI
Medidas: 165 x 400mm.

ZTDNC | REP-TD-029-BL

Tapa para depósito Niza (por unidad)



Depósito compatible:
DVB
Colores: B - S
VERONA
Medidas: 127 x 270 mm.

ZTDVL | REP-TD-037-BL

Tapa para depósito Verona (esquinas con radio) (x un.)



Depósito compatible:
DVC
Colores: B - S
VERONA
Medidas: 127 x 270 mm.

ZTDVC | REP-TD-036-BL

Tapa para depósito Verona con tirador (por unidad)



Depósito compatible:
DZWXF
Colores: B
ADRIATICA
Medidas: 110 x 270 mm.

ZTDZW | REP-TD-034-BL

Tapa para depósito Adriática (por unidad)



Depósito compatible:
DVMXF
Colores: B
VERONA
Medidas: 105 x 240 mm.

ZTDVM | REP-TD-030-BL

Tapa para depósito Verona (por unidad)



Depósito compatible:
DZMXF
Colores: B
ADRIATICA
Medidas: 110 x 270 mm.

ZTDZM | REP-TD-041-BL

Tapa para depósito Adriática (tapa chica) (por un.)



Depósito compatible:
DZM
Colores: B
ADRIATICA
Medidas: 140 x 275 mm.

ZTDZG | REP-TD-032-BL

Tapa para depósito Adriática (tapa grande) (por un.)



Depósitos compatibles:
DURXF - DNZXF
Colores: B - BE
MURANO / ADRIATICA
Medidas: 164 x 410 mm.

ZTDUR | REP-TD-026-BL

Tapa para depósito Murano / Adriática (por unidad)



Depósitos compatibles:
DUWXF - DNWXF
Colores: B - BE - S
MURANO / ADRIATICA
Medidas: 164 x 410 mm.

ZTDUW | REP-TD-027-BL

Tapa para depósito Murano / Adriática (por unidad)



Depósito compatible:
DRAXF - DRW6F
Colores: B
QUBIQ
Medidas: 134 x 348 mm.

ZTDRW | REP-TD-023-BL

Tapa para depósito Qubiq (por unidad)



Depósitos compatibles:
DELXF - DEWXF - DEW6F
Colores: B
TRENTO
Medidas: 185 x 368 mm.

ZTDEL | REP-TD-017-BL

Tapa para depósito Trento (por unidad)



Depósito compatible:
DTW6F - DTW6T
Colores: B
VENETO
Medidas: 180 x 385 mm.

ZTDTW | REP-TD-033-BL

Tapa para depósito Veneto (por unidad)



Depósito compatible:
DJW6F - DJW6T
Colores: B
VARESE
Medidas: 180 x 385 mm.

ZTDJW | REP-TD-021-BL

Tapa para depósito Varese (por unidad)

TAPAS PARA DEPÓSITOS



Depósito compatible:
DDW4F - DDW4T
Colores: B
MILENA
Medidas: 430 x 190 mm.

ZTDDW | REP-TD-008-BL

Tapa para depósito Milena (por unidad)



Depósito compatible:
DBW4X - DBW4T
Colores: B
TEMPLE
Medidas: 350 x 140 mm.

ZTDBW | REP-TD-052-BL

Tapa para depósito Temple (por unidad)



Depósito compatible:
DCW4A - DCW4C
Colores B
LIMAY
Medidas: 347 x 154 mm.

ZTDCM | REP-TD-053-BL

Tapa para depósito Limay (por unidad)



Depósito compatible:
DOW4F - DOW4T
Colores B
FONTANA
Medidas: 347 x 144 mm.

ZTDOW |REP-TD-050-BL

Tapa para depósito Fontana (por unidad)

LÍNEAS DE COLGAR







LÍNEAS DE COLGAR

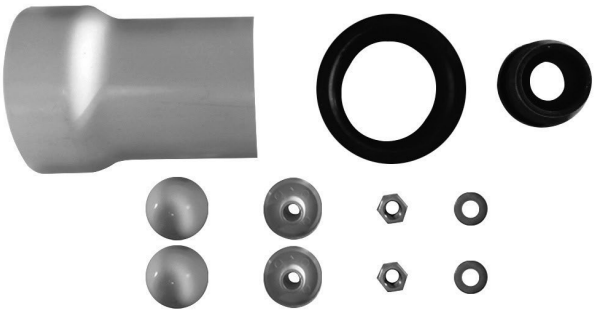

Modelos compatibles:
IAC - IHPJ - IKPJ

VPIAC | REP-CI-007-00

Accesorios para inodoros de colgar (por unidad)

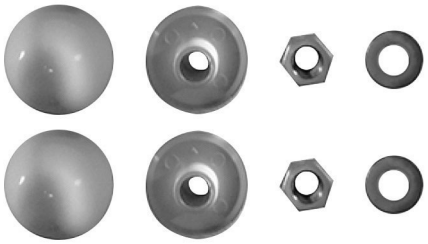

Modelos compatibles:
BAC1J/3J - BHP1J/3J - BKP1J/3J

VPBAC | REP-CI-004-00

Accesorios para bidé de colgar (por unidad)

Modelos compatibles:
IAC - IHPJ - IKPJ

VCIAC | REP-CI-003-00

Caño de admisión inodoros de colgar (por unidad)



Modelos compatibles:
IAC - IHPJ - IKPJ

VFIAC | REP-CI-002-00

Caño de descarga inodoros de colgar (por unidad)



Modelos compatibles:
BAC1J - BHP1J - BKP1J - IAC - IHPJ - IKPJ

VPSAC | REP-CI-001-00

Soporte para inodoros y bidé de colgar (por unidad)



Modelos compatibles:
IAC - IHPJ - IKPJ

VPIAC 01 | REP-CI-008-00

Juego guarnición para inodoros de colgar (por un.)



REPUESTOS VARIOS

REPUESTOS VARIOS

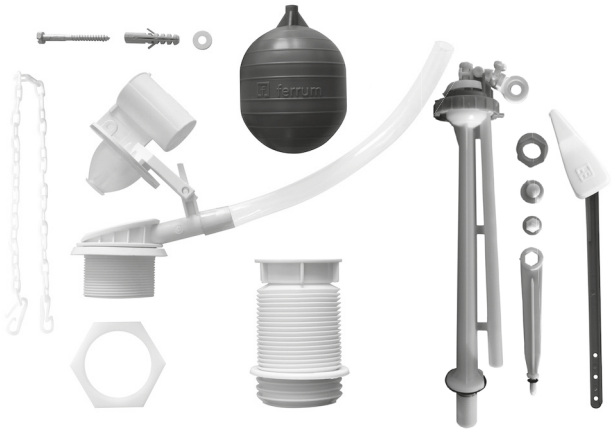

Depósitos compatibles:
DACXF - DPCXF

VPDAC | REP-RV-020-00

Accesorios para depósito línea Andina (por unidad)



Depósitos compatibles:
DDMXF - DELXF - DGAXF - DHAXF - DKM6F
DKMXF - DNCXF - DNZXF - DURXF - DMA6F
DMAXF - DME6F - DMEXF

VPDU1 | REP-RV-021-00

Kit doble descarga para accionamiento con cable. Diámetro 38mm. (por unidad)



(x unidad 50cm³) **VH004 | REP-RV-104-00**
(x unidad 100cm³) **VH002 | REP-RV-102-00**

Pomo caucho siliconado para accesorios de pegar (por un.) *Marca comercial de acuerdo a disponibilidad



ZTSC B | REP-RV-001-BL

Tapón de porcelana para todas las bachas y lavatorios Ferrum (por unidad)



Modelo compatible:
ISSF

VG060 | REP-RV-026-00

Rejilla para vaciadero hospitalario (por unidad)

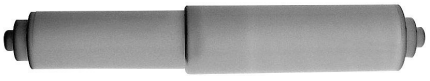

VS610 | REP-RV-610-00

Portarrollo para todos los accesorios Ferrum (por un.)



Modelo compatible:
LWR

ZTLWR B | REP-RV-610-00

Tapón de porcelana lavatorio Qubiq (por unidad)

TAPAS ASIENTO

TAPAS ASIENTO

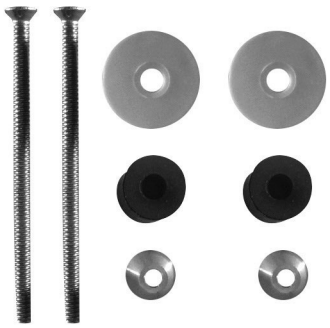

Modelos compatibles:
TGA - THI - TKM - TLC - TVC

VPTOR 04 | REP-RV-004-00

Fijación de tapa asiento Milano - Verona - Bari (x un.)

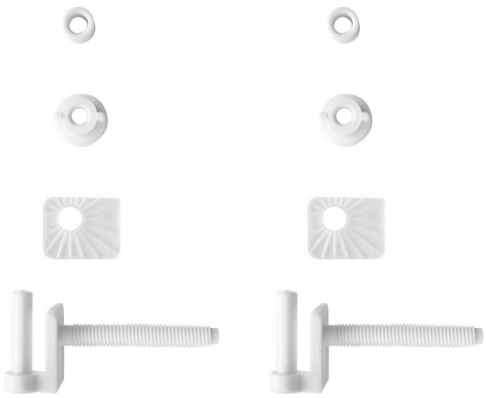

Modelo compatible:
TSP

VPTOR 05 | REP-RV-005-00

Fijación de tapa asiento std. plástica (por unidad)



Modelos compatibles:
TFX

VPTOR 06 | REP-RV-006-00

Fijación de tapa asiento (por unidad)

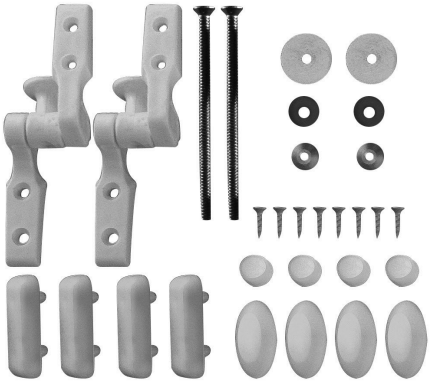

Modelo compatible:
TKM

VTI32 B | REP-RV-032-BL

Bisagra línea Bari con expansor (por unidad)



Modelos compatibles:
TGA - TLC - TVC- - THIM

VTI34 B | REP-RV-034-BL

Bisagra línea Verona - Milano - Avignon (por unidad)

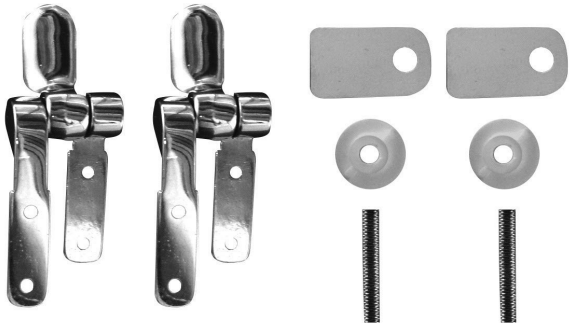

Modelo compatible:
TVI

VTI35 B | REP-RV-035-BL

Bisagra línea Victoria (por unidad)

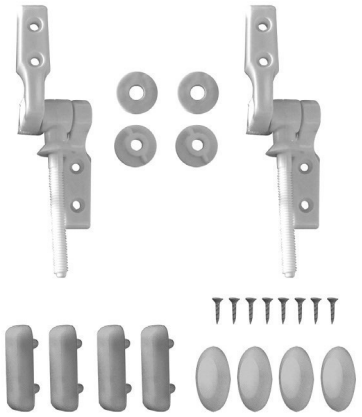

Modelos compatibles:
TAN - TFN - TPN - TUR

VTI37 B | REP-RV-037-BL

Bisagra tapa Florencia - Pilar - Adriática - Murano (por un.)



Modelo compatible:
TFX

VTI39 B | REP-RV-039-BL

Bisagra tapa Florencia (por unidad)



Modelos compatibles:
BHA1J/3J

VTI40 | REP-RV-040-00

Fijación lateral bisagra bidé Marina (por unidad)



Modelo compatible:
TFX C

VTI41 01 | REP-RV-041-CR

Bisagra tapa Florencia (cromo) (por unidad)



Modelos compatibles:
TAX C - TKXMC - TUXC

VTI42 01 | REP-RV-042-CR

Bisagra tapa (por unidad)



Modelos compatibles:
TAX - TKXM - TUX

VTI43 B | REP-RV-043-BL

Bisagra tapa (por unidad)

TAPAS ASIENTO

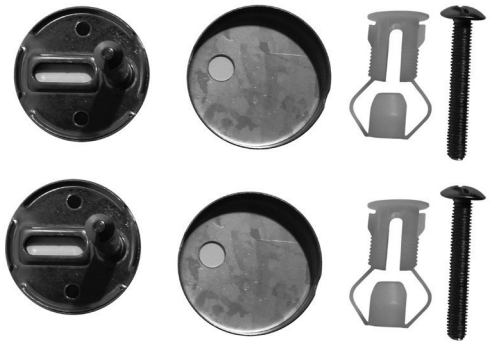

Modelos compatibles:
TUXUS - THXUS

VTI44 | REP-RV-044-00

Fijación para tapa asiento (por unidad)

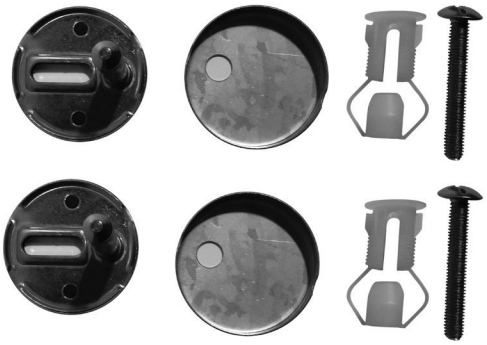

Modelos compatibles:
TEXUS - TRXUS - TTXUS

VTI46 | REP-RV-046-00

Fijación para tapa asiento (por unidad)

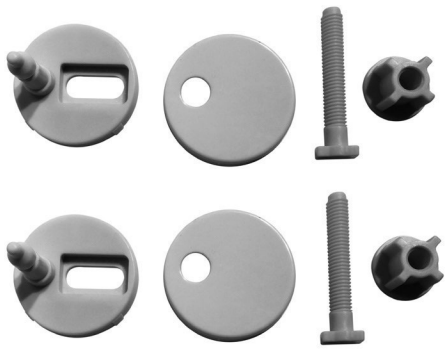

Modelo compatible:
TKXP

VTI48 | REP-RV-048-00

Fijación para tapa asiento (por unidad)



Modelos compatibles:
TUXUS - THXUS

VTI45 | REP-RV-045-00

Juego repuesto tapa asiento soft close (por unidad)



Modelos compatibles:
TEXUS - TRXUS - TTXUS

VTI47 | REP-RV-047-00

Juego repuesto tapa asiento soft close (por unidad)



Modelo compatible:
TKXP

VTI49 | REP-RV-049-00

Juego repuesto tapa asiento (por unidad)



Modelos compatibles:
TKX

VTB51 | REP-RV-151-BL

Bumpers para tapa asiento



Modelos compatibles:
TKX

VTI51-B | REP-RV-051-BL

Bisagra

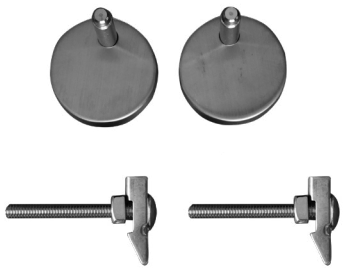

Modelos compatibles:
TBUXF

VTI 52 | REP-RV-052-01

Fijación tapa asiento para Línea Temple

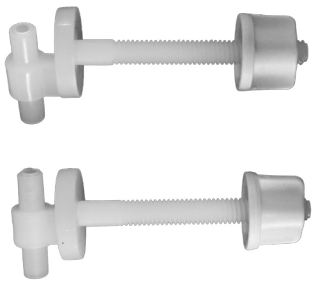

Depósitos compatibles:
TFW

VPTOR | REP-RV-053-00

Juego de tornillo de fijación 1 un. (1 par)



Depósitos compatibles:
TFW

VTB52 | REP-RV-054-BL

Bumpers x 5 unidades



VPTOR | REP-RV-064-00

Juego de tornillos de fijación tapas asiento UF



SOPORTES PARA LAVATORIOS

SOPORTES PARA LAVATORIOS

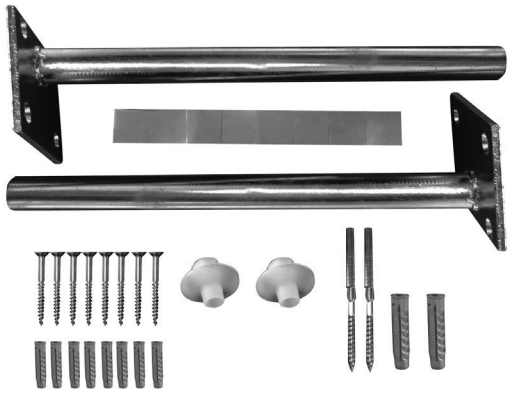

Modelos compatibles:
LWG1F - LWG3F

VPSMI |REP-CI-012-00

Fijación para lavatorio Milos (por unidad)

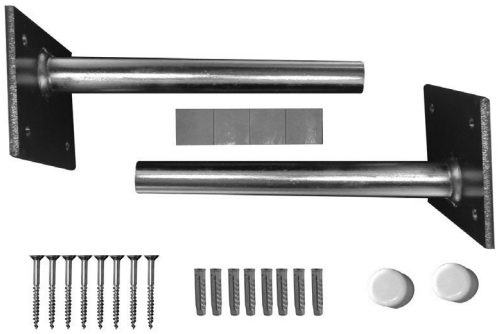

Modelos compatibles:
LH81J - LH83J - LRN1F - LRN3F

VPSRM | REP-CI-013-00

Fijación para lavatorio Marina - Rondelle (por unidad)

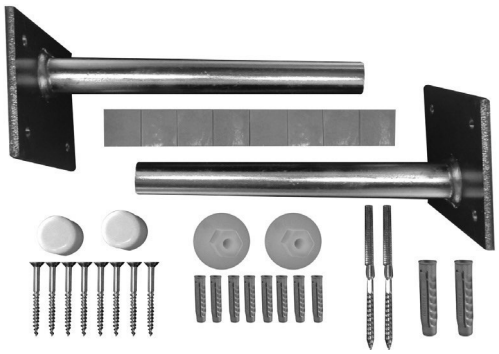

Modelos compatibles:
LWG1F - LWG3F - LWH0F - LWH1F - LWH3F

VPSTI | REP-CI-014-00

Fijación para lavatorio Tinos (por unidad)

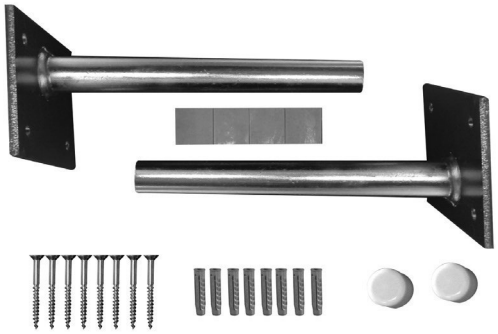

Modelos compatibles:
L8D1F - L8D3F - L9D1F - L9D3F

VPSAV | REP-CI-010-00

Fijación para lavatorio Avignon (por unidad)



Modelo compatible:
PLR

VPLR | REP-CI-009-00

Soporte pileta de lavadero (por unidad)



Modelos compatibles:
LAE - LAM - LCA - LCB - LCK
LDA - LEA - MI - LOF - LPI - LSI

VPGRL 1 | REP-CI-006-00

Grampas grandes para lavatorios (por 50 unidades)



Modelos compatibles:
LCN - LLC - MMC - MMD

VPGRL 5 | REP-CI-005-00

Grampas chicas para lavatorios (por 50 unidades)



BAÑERAS, RECEPTÁCULOS E HIDROMASAJES



BAÑERAS, RECEPTÁCULOS E HIDROMASAJES



Diámetro 52mm. (por unidad)

Desagüe bañera	**VG014 | REP-RV-114-00**



Modelos compatibles:
NS67L - NS82L - NS84L - NS88C
NS92D - NS92I - NS92L - NS99C - NS99Q

Diámetro 90mm. (por unidad)

Desagüe receptáculo.	**VG015 | REP-RV-115-00**



Diámetro 52mm. (por unidad)

Desagüe receptáculo	**VG016 | REP-RV-116-00**



CABINAS Y MAMPARAS

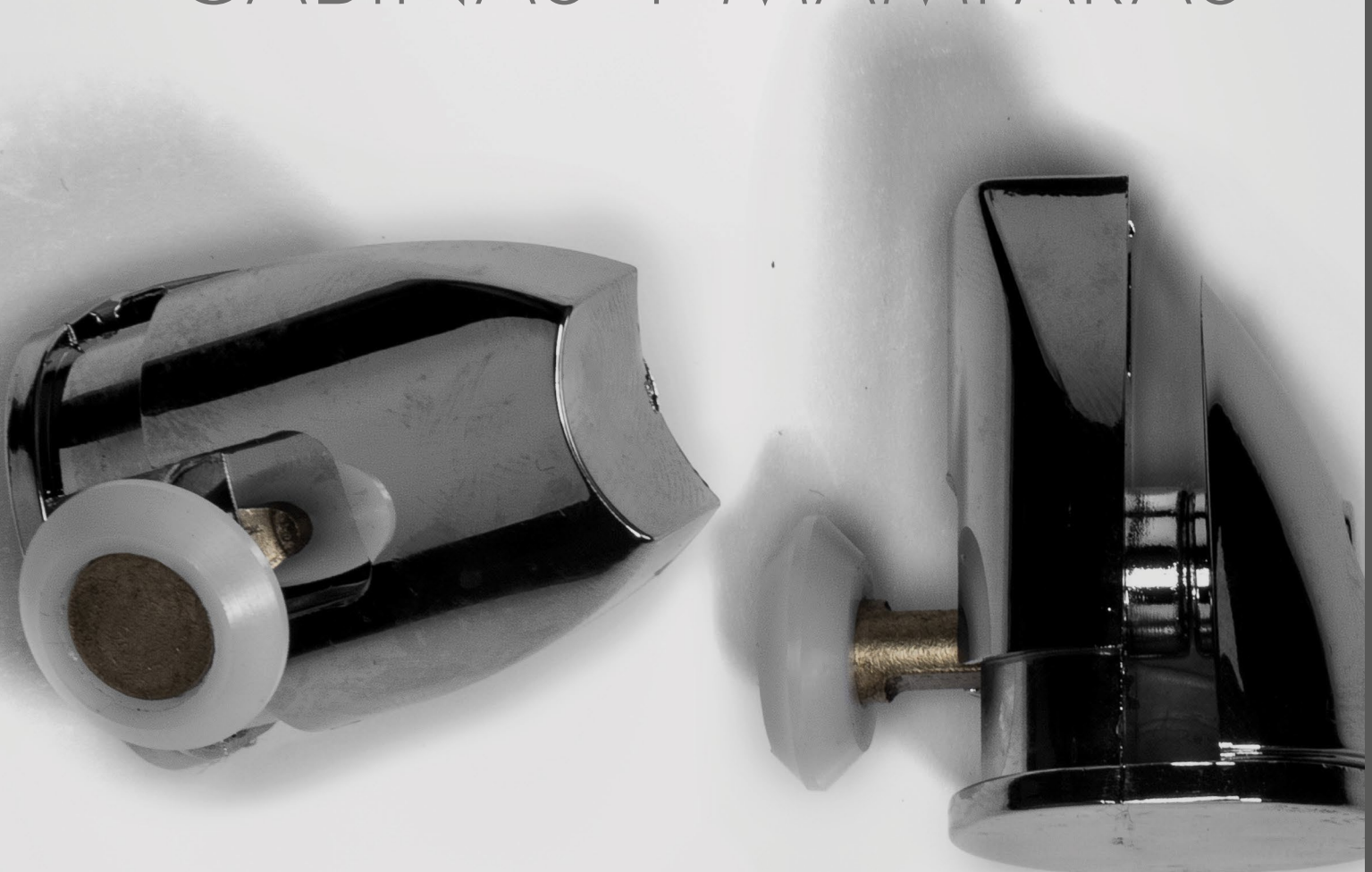

CABINAS Y MAMPARAS



Modelos compatibles:
NC2DZ - NC2IZ - NC8CZ - NC9CZ - NC9QY - NC9QZ

VHR11 | REP-RW-011-00

Rueda inferior simple para cabina 2 puertas (por un.)



Modelos compatibles:
NC2DZ - NC2IZ - NC8CZ - NC9CZ - NC9QY - NC9QZ

VHR20 | REP-RW-020-00

Rueda superior doble para cabina 2 puertas (por un.)

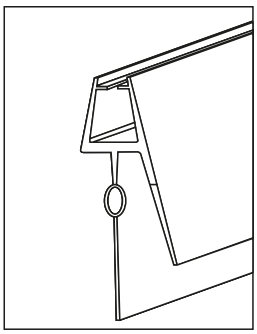

LABIO ALTO



Modelos compatibles:
NM02 - NM81 - NM91 - NM9B

Burlete de labio alto para mampara (por unidad) **VH200 | REP-RW-200-00**

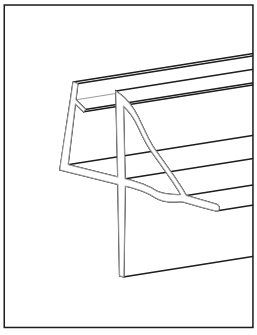

LABIO BAJO



Modelos compatibles:
NM02 - NM81 - NM91 - NM9B

Burlete de labio bajo para mampara (por unidad) **VH100 | REP-RW-100-00**

NOTAS

Un contenido para cada público.
Encontrá el tuyo:

Web
En nuestra página web encontrarás información sobre nuestra empresa, productos y novedades.

www.ferrum.com

Facebook
Enterate de las últimas novedades y sé parte de nuestra comunidad

/ferrumsanitarios

Instagram
Contenido inspiracional y lanzamientos

/ferrumsa

Youtube
Visitá nuestro canal, allí encontrarás contenido exclusivo sobre productos, instalaciones, entrevistas, etc.

/ferrumsa

Pinterest
Ideas e inspiración para tu baño

/ferrumsa

Instalación
Descubrí cómo instalarlo en

www.ferrum.com/instalame

Comunicate con nosotros, podremos brindarte soluciones para tu baño.

Centro de Atención
Te brinda asesoramiento y la posibilidad de solicitar servicio técnico especializado

Tel: 0800-222-2266
Whatsapp: 11 3004-5698
(Lun a Vie 8 a 17 hs)
Email: info@ferrum.com

Ferrum certificó el Sistema de Gestión Ambiental ISO 14000 para sus plantas Pilar y Avellaneda.

Ferrum se reserva el derecho de introducir modificaciones o cambios en sus productos sin previo aviso. Ferrum posee un Departamento de Promoción Técnica que le brinda el mejor asesoramiento sobre sus productos pre y post venta. Ferrum recomienda para sus productos grifería FV.

Ferrum S.A. de cerámica y metalurgia
España 496 - (1870) Avellaneda - Buenos Aires - Argentina

ferrum